SFA

轻松实现
空间改变

法国制造

创新排水，实现厨卫自由

CATALOGUE 2025

目录

9

Sanibroyeur®
污水提升器系列

15

Sanistation®
废污提升站系列

23

Sanipompe®
废水泵系列

29

SanIpump®
雨水泵系列

10 | Saniaccess®3 S 升利达 3 S 新品
11 | Saniaccess®1-2 升利达 1-2
12 | Saniaccess® Pack S 升利达影 S 新品
13 | Sanigrind®Pro 升利研

16 | Sanicom®1 升利洁 1
17 | Sanicom®2 升利洁 2
18 | Sanicubic®1 WP L 升利全能 1 WP L 新品
20 | Sanicubic®2 WP L 升利全能 2 WP L 新品
22 | Sanicubic®1 GR 升利霸能 1 GR 新品
23 | Sanicubic®2 GR 升利霸能 2 GR 新品
24 | Sanicubic®1 SC 升利霸能 1 SC 新品
25 | Sanicubic®2 SC 升利霸能 2 SC 新品

28 | Sanifloor®+ 升利通+
29 | Saniaccess®Pump S 升利达泵 S 新品

30 | 潜污泵及雨水泵应用环境
32 | Sanipump®GR / VX 升利泵 GR / VX
33 | Sanipump®ZPG 71 升利泵 ZPG 71 新品
34 | Sanipump®ZFS 71 升利泵 ZFS 71 新品
35 | Sanipump®STL 50 升利泵 STL 50 新品
36 | Sanipump®SLD 700 升利泵 SLD 700
37 | Sanipump®SLD 390/490/635 SA
升利泵 SLD 390/490/635 SA
38 | Sanirain®390/490/635 S
升利瑞 390/490/635 S

39 | 配套设备

为什么选择 SFA?

SFA 污水提升泵可以让你在任何地方随意添加改造厨卫空间，无需重装修。

1958 年，法国 SFA 研发出全球首台污水提升器，彻底打破传统排水对空间的限制。自此，SFA 以“创新排水，实现厨卫自由”为理念，持续引领行业革新，产品迅速走入欧洲千家万户。如今，SFA 在全球五大洲 30 个国家设有分公司，为别墅住宅、商业连锁、工业及政府项目等，提供高效可靠的污废水排放系统解决方案。无论是增设卫生间、改造厨房，还是特殊空间排水需求，SFA 始终让排水不再受限，让设计更自由。

改造前

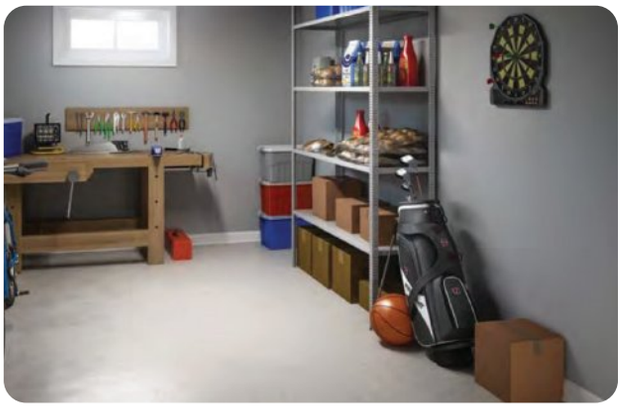

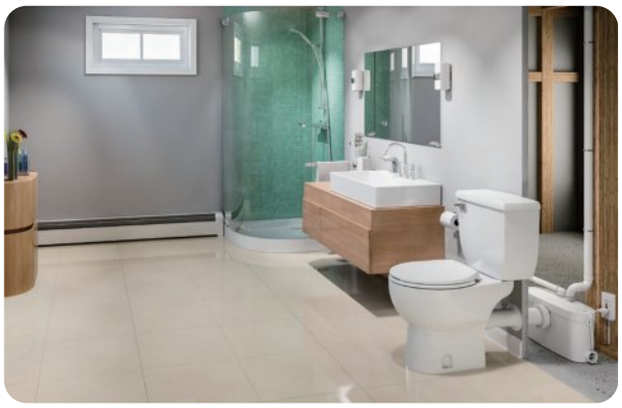

改造后

全球业务分布

60 多年来，SFA 一直致力于为客户创造健康舒适的日常生活环境。我们不仅提供技术方案，更提供创新、可靠及专业的家用及商业领域污废水解决方案。

国际化集团

SFA 在全球五大洲 30 个国家设立分公司，与专业人士合作，为全球客户提供卓越的产品和服务。

奥地利	意大利	西班牙
比利时	卢森堡	瑞典
捷克共和国	荷兰	瑞士
法国	葡萄牙	土耳其
德国	波兰	俄罗斯
爱尔兰	罗马尼亚	英国

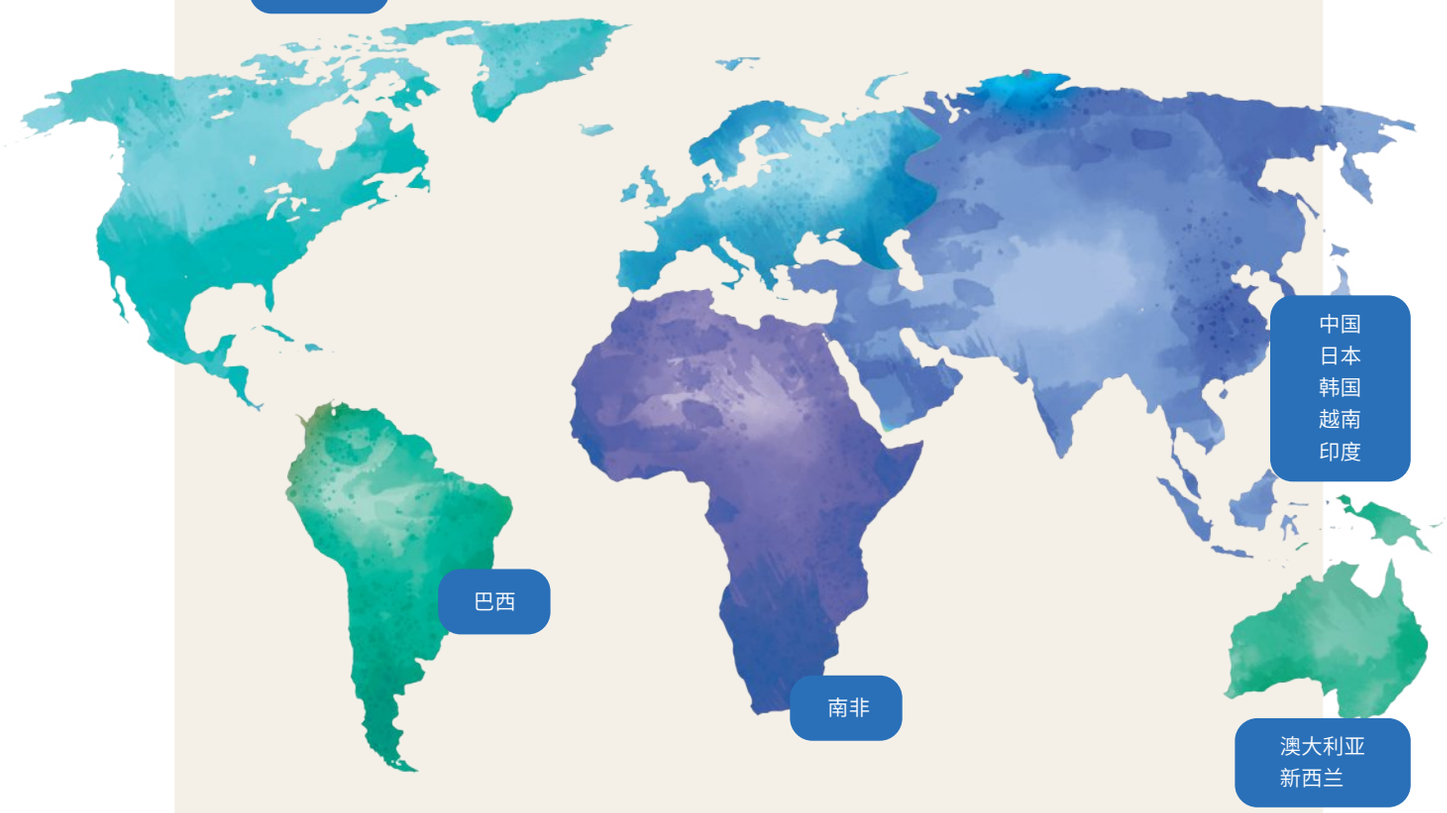

我们出口的国家

塞浦路斯，马耳他，印度，挪威，波罗的海国家，克罗地亚，以色列，乌克兰，保加利亚，中东，法国的海外省，阿尔及利亚，摩洛哥，突尼斯，埃及，希腊，苏丹，芬兰，西非，...

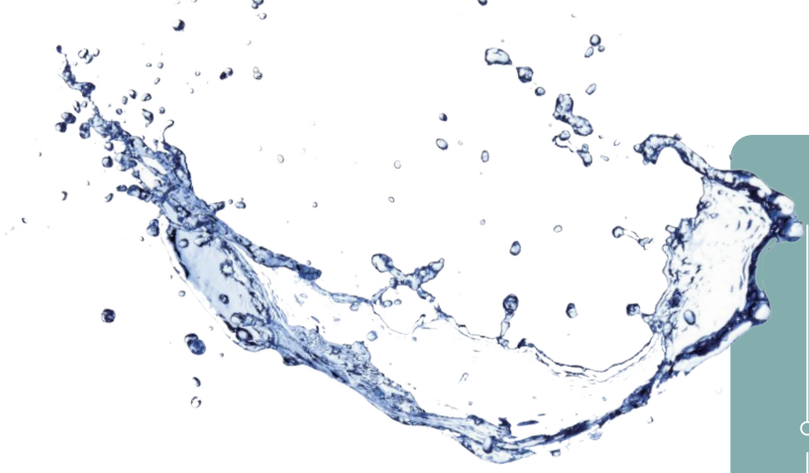

创新和发明是 SFA 集团的核心

1958 年，法国 SFA 研发了世界上第一台污水提升器。产品自面世以来，凭借其革新的产品理念迅速推广到整个欧洲市场。SFA 在全球五大洲 30 个国家设立分公司，致力于为越来越多的别墅住宅、商业连锁、工业和政府项目等提供家用及商业领域的污废排放系统解决方案。

SFA 集团专注于四大专业领域

- 家用泵和污水提升泵
- 淋浴房和按摩浴缸
- 工程用泵和泵站
- 水处理设备和解决方案

集团愿景

我们的创新正在改变着世界，这意味着我们必须在我们的专业领域内不断地发展和提升，保持高速地增长，在同类产品中成为佼佼者。

SFA 产品畅销全球 70 多个国家及地区，并于 2019 年收购了行业知名品牌 Zehnder Pumpen。通过此次收购，SFA 集团的创新和制造能力得到进一步增强，并确保了 SFA 在行业内的领导者地位。

1958
SFA 成立
第一台污水提升器诞生

1970
向欧洲和北美市场扩张

1988
收购 Kinédo（法国）

1990
工厂 ISO 认证

1993
Grandform（法国）加入 SFA 集团

2009
进入中国市场

2012
SFA 中国分公司成立

2019
收购 Zehnder Pumpen（德国）

2020
全新品牌视觉

2022
SFA 越南和印度分公司成立

2023
SFA 韩国分公司成立

2025
SFA 墨西哥分公司成立

企业社会责任

我们的职责

“无论水流向何处，我们会根据客户的需求提供专业的设计和解决方案”是我们团队的核心目标。

在这种创新精神的推动下，我们产品的解决方案尽可能消耗更少的水和能源，安全可靠且易于实施，让更多人得益于我们的产品，因此也让我们能够信守承诺。我们集团已将企业社会责任纳入企业战略规划。

获取更多SFA企业社会责任的信息

WE SUPPORT

UN GLOBAL COMPACT

自2021年以来，SFA作为联合国全球契约的参与者，我们的企业社会责任和可持续发展目标一致。

BRONZE | Top 35% ecovadis Sustainability Rating FEB 2024

CERTIFIED ISO 9001:2015 COMPANY

CERTIFIED ISO 14001:2015 COMPANY

社会

确保尊重和尊严

确保与我们品牌接触的每个人包括我们的员工、用户以及相关利益者，在为SFA工作和使用SFA产品时都能获得尊重和尊严。

环境

保护自然环境

我们高性能的解决方案和经久耐用的产品从而保护水和自然资源并减少碳排放。

经济

有目的，有创造性地前进

保持创新和创造力，选择可靠且具备道德标准的合作伙伴，改变市场并满足不断变化的需求。

符合标准

所有SFA污水提升设备都是在法国布雷吉工厂设计和制造。产品符合以下标准

- EN 12050
- EN 60355-1

ISO 9001 BUREAU VERITAS Certification

CE

VDE EMC

LCIE

TÜVRheinland

法国原产认证 PRO FRANCE 官方颁发

ORIGINE FRANCE GARANTIE

BVCert.6045364

荣获由法国原产保证协会（Pro France）颁发的"Origine France Garantie"认证，是真正法国制造产品的权威标志。

SFA解决方案是什么?

为了满足不同的改造需求，例如在无下水区域添加卫生厨房设备，新增厨卫空间。
使用SFA污水提升泵，无需繁琐的装修工程即可轻松添加改造厨卫设备。

1 污水提升泵
2 废水泵
3 潜污泵
4 冷凝水泵
5 污水提升站
6 雨废水提升站

SFA为您提供静音污水提升泵!

SFA在法国国家
实验室进行
静音测试

超静音 无可匹敌

Saniaccess®3 S 升利达3 S	Saniaccess® Pack S 升利达影 S	Saniaccess®Pump S 升利达泵 S
46 dB(A)	**47** dB(A)	**46** dB(A)

通过声学实验室收集到以上数据，该实验室测量距离为1米处的声压级 *

SFA 提供 2 年质保

SFA 部分产品可享受延长质保 1年

享受质保延长的产品型号请参阅本目录内各产品详情介绍

享受延长质保1年的产品需满足以下两个条件:

关注SFA微信公众号并注册后可享受质保延长

仅限 SFA 专业人员安装的产品

PRODUCTS INSTALLED BY PROFESSIONALS ONLY*

*声压级是对泵远距离发出的噪音进行测量，与室内环境无关。

Sanibroyeur®

	座便器	挂墙式座便器	洗手盆	淋浴房	净身器	浴缸	洗衣机
Saniaccess®3 S 升利达 3 S	●		●	●	●	●	●
Saniaccess®2 升利达 2	●		●				
Saniaccess®1 升利达 1	●						
Sanipack®Pack S 升利达影 S		●	●	●	●		
Sanigrind®Pro 升利研	●		●	●	●	●	●

- 市场领导品牌
- 外观简洁，静音科技
- 电机更高效
- 维修更便捷

静音

46dB(A)
实验认证

Saniaccess®3 S

易更换　易检修　静音：46dB(A)

可连接设备：座便器，洗手盆，淋浴房，净身器，浴缸，洗衣机	
淋浴房抬高高度：150mm	
可连接设备数量：座便器 +2 个	
排污管建议直径：22/28/32mm	
正常污水进入温度：35°C	
最高污水进入温度：50°C（5 分钟内）	
防护等级：IP44	
额定电压：220-240V/50Hz	
电机额定功率：460W	
配件：工厂预安装的止回阀（提供）	

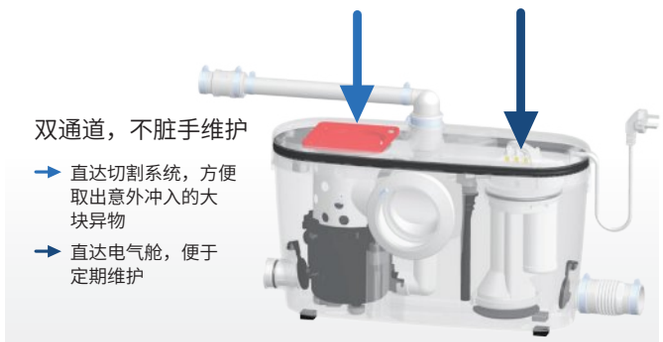

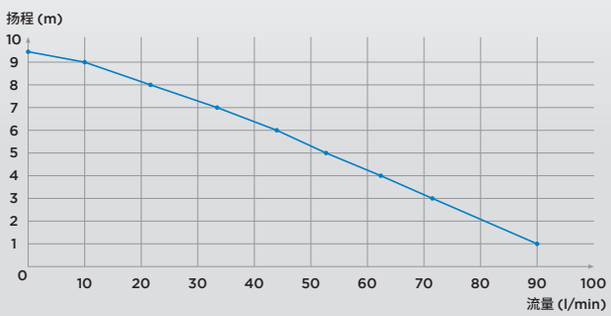

安装进出水口示意图

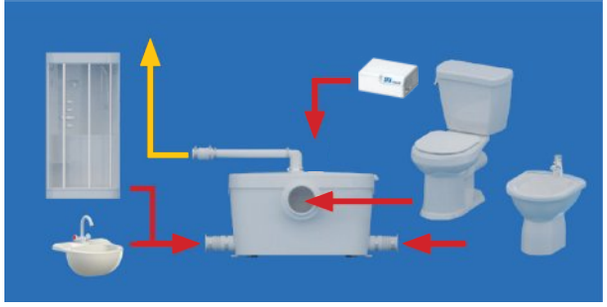

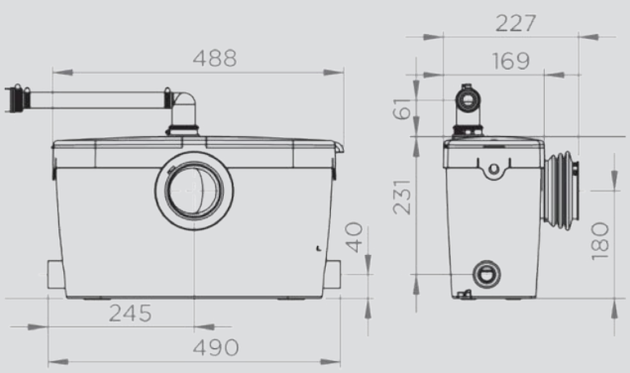

* 2+1表示可在原有2年质保期基础上延长1年， 具体条件请参阅第8页。

Saniaccess® 1-2

易更换　易检修　静音：46dB(A)

可连接设备：	座便器，洗脸盆（升利达 2）；座便器（升利达 1）
进水接口：	座便器 +1 个
排污管建议直径：	22/28/32mm
正常污水进入温度：	35°C
最高污水进入温度：	50°C（5 分钟内）
防护等级：	IP44
额定电压：	220-240V/50Hz
电机额定功率：	400W
配件：	工厂预安装的止回阀（提供）

安装进出水口示意图

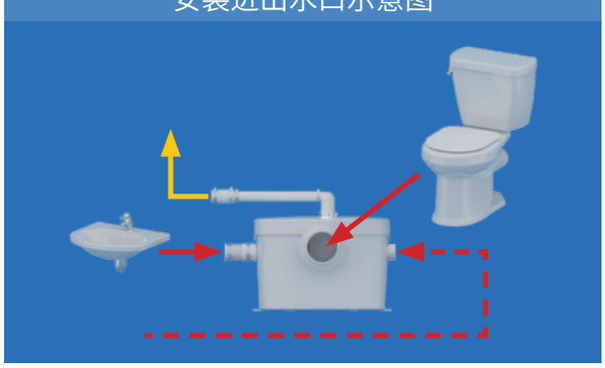

* 2+1表示可在原有2年质保期基础上延长1年， 具体条件请参阅第8页。

双通道，不脏手维护

- 直达切割系统，方便取出意外冲入的大块异物
- 直达电气舱，便于定期维护

Saniaccess1 升利达 1

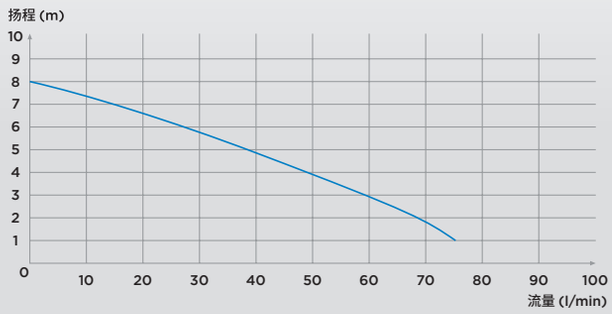

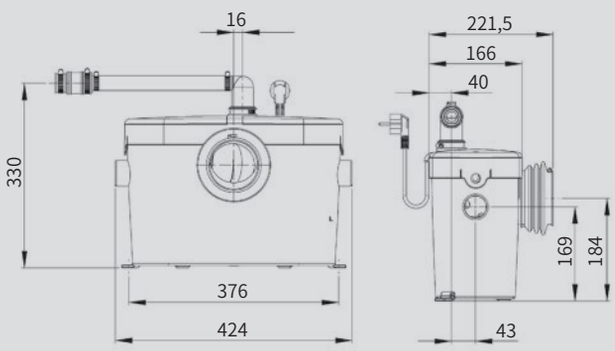

升利达 2

Saniaccess® Pack S

易更换　易检修　静音：47dB(A)

可连接设备：挂墙式座便器，洗手盆，淋浴房，净身器
淋浴房抬高高度：130mm
可连接设备数量：座便器+2个
排污管建议直径：22/28/32mm
正常污水进入温度：35°C
最高污水进入温度：50°C（5分钟内）
防护等级：IP44
额定电压：220-240V/50Hz
电机额定功率：460W
配件：工厂预安装的止回阀（提供）

安装进出水口示意图

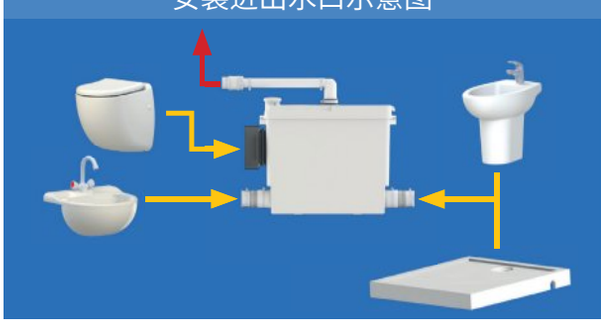

* 2+1表示可在原有2年质保期基础上延长1年， 具体条件请参阅第8页。

双通道，不脏手维护

- 直达切割系统，方便取出意外冲入的大块异物
- 直达电气舱，便于定期维护

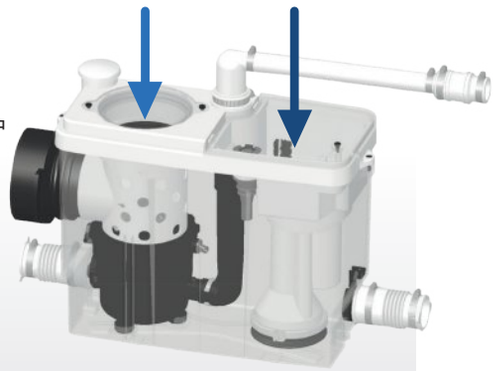

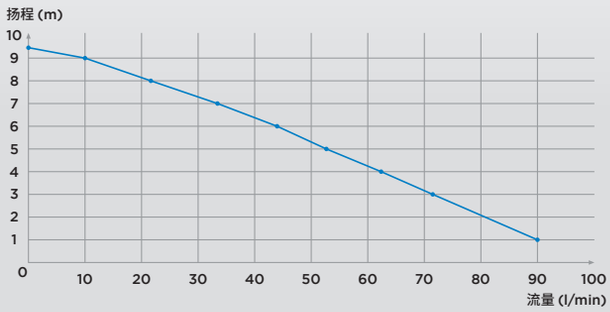

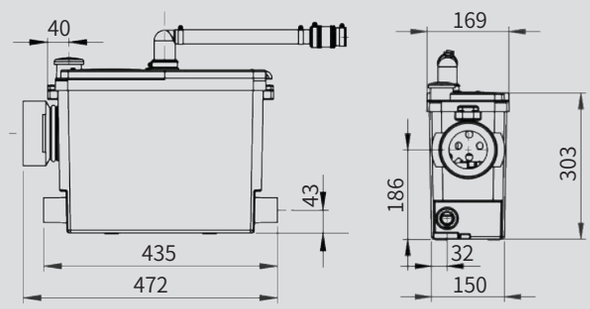

Sanigrind® Pro

可连接设备：座便器，洗手盆，淋浴房，净身器，浴缸，洗衣机
淋浴房抬高高度：150mm
可连接设备数量：座便器+3个
排污管建议直径：22/28/32mm
正常污水进入温度：35°C
最高污水进入温度：50°C（5分钟内）
防护等级：IP44
额定电压：220-240V/50Hz
电机额定功率：1100W
配件：工厂预安装的止回阀（提供），可安装升利警报

ProX K2切割系统
强劲刀片适于大量使用
设计巧妙，便于直接取出意外冲入的大块异物

安装进出水口示意图

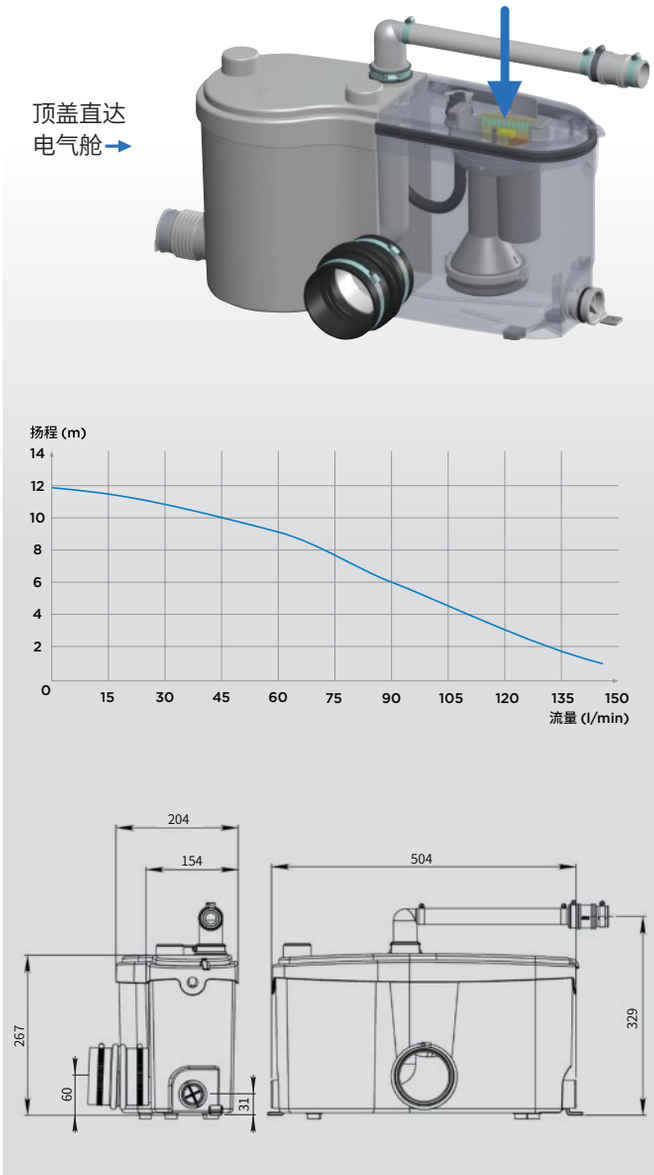

多场景解决方案

别墅

Sanicubic 1 WP

卫生间

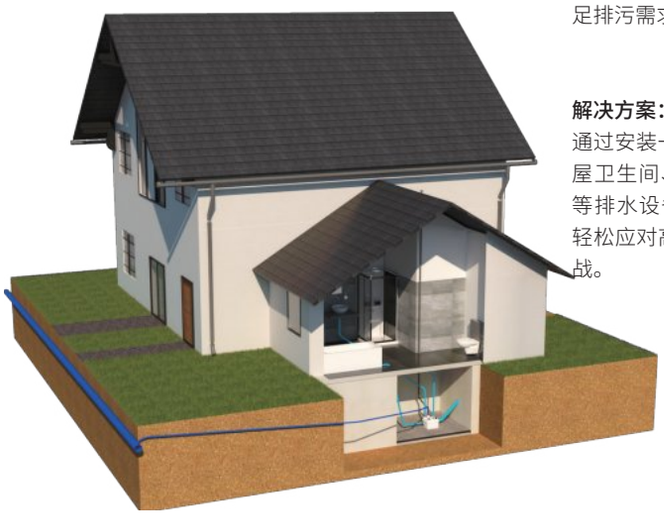

项目难点：
别墅多处用水点排水高度不足且距离较远，传统排水方式无法满足排污需求，改造施工难度大。

解决方案：
通过安装一台升利全能1，实现全屋卫生间、洗手盆、淋浴房、浴缸等排水设备的集中提升与排放，轻松应对高低差及长距离排污挑战。

休闲区

Saniaccess 3 S

卫生间

项目难点：
休闲区需新增卫生间，但原无排污管道且无法大规模施工，需借助提升设备实现高效排水。

解决方案：
在每个座便器后安装一台升利达3 S污水提升器，将污水顺利排入主排污管，实现了在办公室内增设带座便器的休闲区。

Sanistation®

商业空间	废水	Sanicom 1 升利洁 1 Sanicom 2 升利洁 2
家用空间	废水 污水	Sanicubic 1 WP L 升利全能 1 WP L Sanicubic 2 WP L 升利全能 2 WP L
商业空间	废水 污水	Sanicubic 2 WP L 升利全能 2 WP L

备注：废水统指水槽，洗衣机或淋浴房等使用后的水。污水指冲厕使用后的水。

- 结构紧凑，用于集中排放废水和污水
- 多样产品选择，适配家用与商业空间的不同场景。
- 落地式泵站，安装便捷

Sanicom®1

耐高温 90°C　　高扬程

可连接设备：洗手盆，水槽，淋浴房，净身器，浴缸，洗碗机，洗衣机，烤箱
淋浴房抬高高度：250mm
进水接口：2个
排污管建议直径：32mm
正常污水进入温度：35°C
最高污水进入温度：90°C（5分钟内）
防护等级：IPX4
额定电压：220-240V/50Hz
电机额定功率：750W
最大输入电流：3.3A
电源级别：I
运行模式：S3 50%

安装进出水口示意图

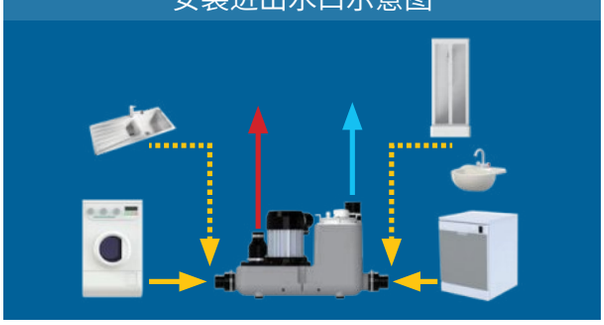

顶部直达压力舱，检修更方便

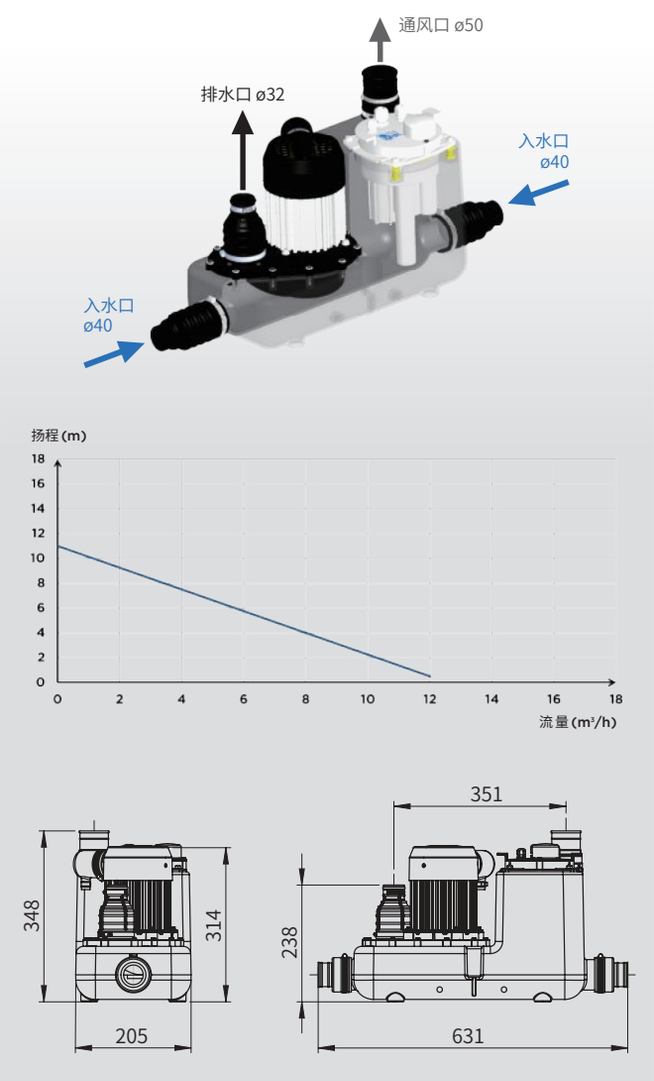

升利洁 2

升利洁 2 是一款双电机废水泵，专为大流量排水需求的商业场所而设计。正常情况下，双电机交替工作，如遇流量过大，双电机同时启动排出废水。

Sanicom®2

耐高温 90°C　　高扬程

可连接设备：洗手盆，水槽，淋浴房，净身器，浴缸，洗碗机，洗衣机，烤箱
淋浴房抬高高度：250mm
进水接口：2 个
排污管建议直径：50mm
正常污水进入温度：35°C
最高污水进入温度：90°C（5 分钟内）
防护等级：IPX4
额定电压：220-240V/50Hz
电机额定功率：2x1500W
最大输入电流：13A
电源级别：I
运行模式：S3 45%

安装进出水口示意图

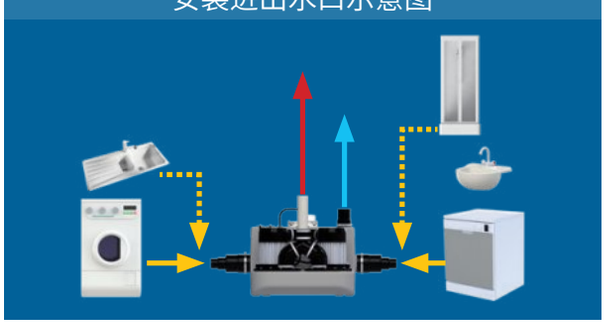

顶部直达压力舱，检修更方便

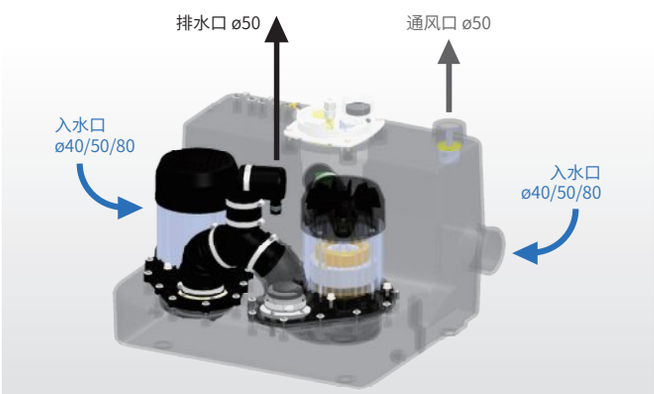

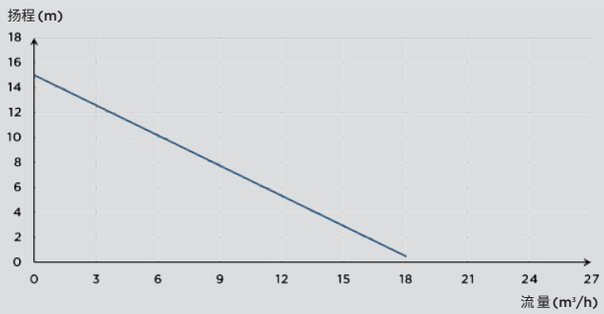

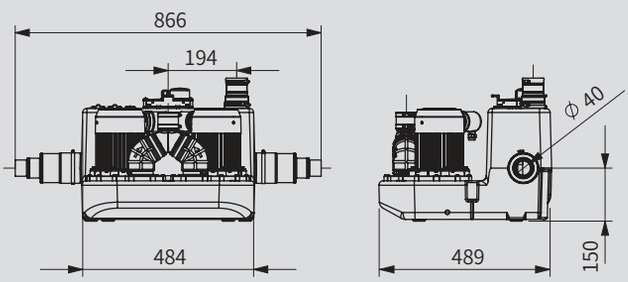

Sanicubic®1 WP L

进水管径：40/50mm 入水口（1个）
40/50/100/110mm 入水口（3个）
排污管建议直径：50mm
淋浴房连接需抬高（在地面安装的情况下）：250mm
水箱容量：32L
正常工作温度：35°C
最高污水温度：70°C（5 分钟内）
防护等级：IP68
净重(含附件)：23kg
额定电压：220-240V/50Hz
电机额定功率：1500W
电机转速：2800rpm
最大输入电流：6A
电源线长度：4m+2.5m
电源级别：I
运行模式：S3 30%

多气压启动　易维修　使用寿命长

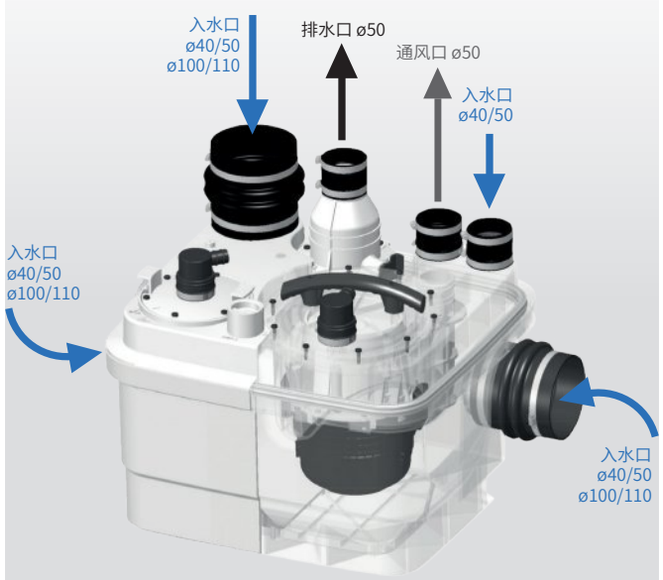

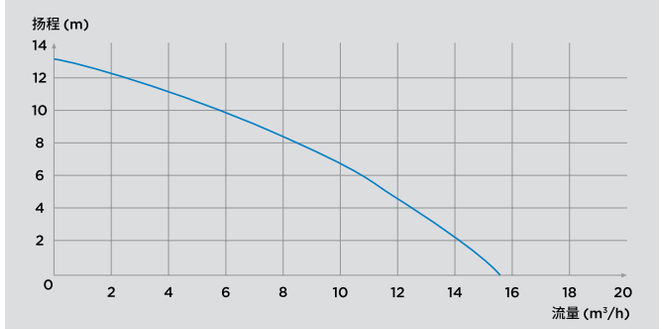

可直接取出电机，维护更便捷

< IP68 >

远程控制(4m电缆)

ProX K2切割系统，强力刀片

一站解决别墅地下室排污

升利全能 1 WP L

新品

全新升级，性能更强！配备 PCB 自带蜂鸣器，智能报警更安心，IP68 级防水，多尺寸接口，适配更多设备。

13m

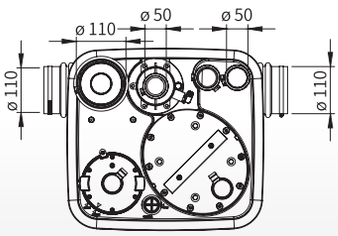

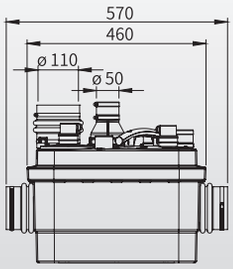

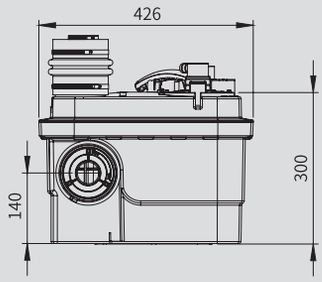

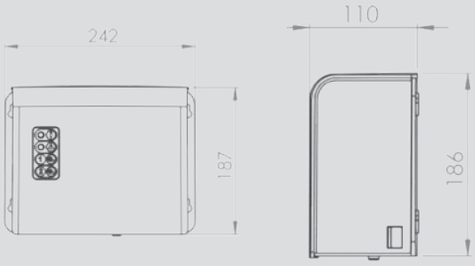

升利全能1 WP L 污水提升站，专为个人住宅或小型商业场所排水而设计，是一款功能强劲的污水提升泵，可以排放来自卫生间、浴室、厨房等场所的污废水。

全能系列产品实景模拟

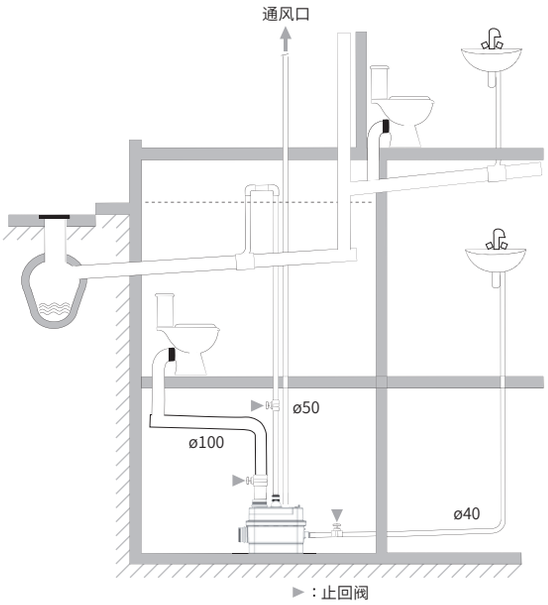

Sanisub 400
升利扬 400

应用：用于排放地下室、水井的废水及应急排放

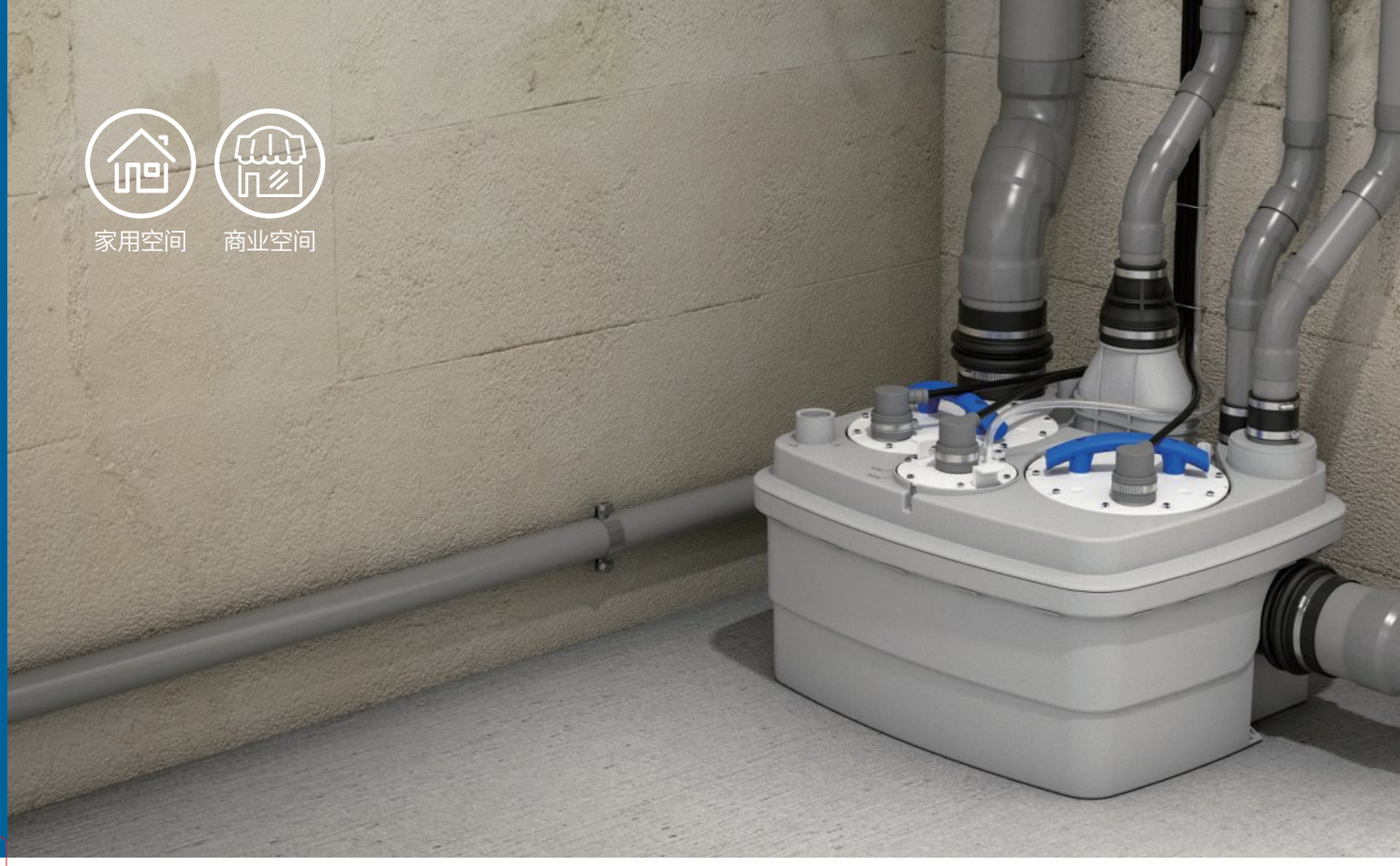

Sanicubic®2 WP L

更省心　易维修　使用寿命长

进水管径：40/50mm 入水口（1个）
40/50/100/110mm 入水口（4个）
排污管建议直径：50mm
排气管直径：50mm
水箱容量：45L
正常工作温度：35°C
最高污水温度：70°C（5分钟内）
防护等级：IP68
净重（含附件）：35kg
额定电压：220-240V/50Hz
电机额定功率：2x1500W
电机转速：2800rpm
最大输入电流：13A
电源线长度：4m+2.5m
电源级别：I
运行模式：S3 50%

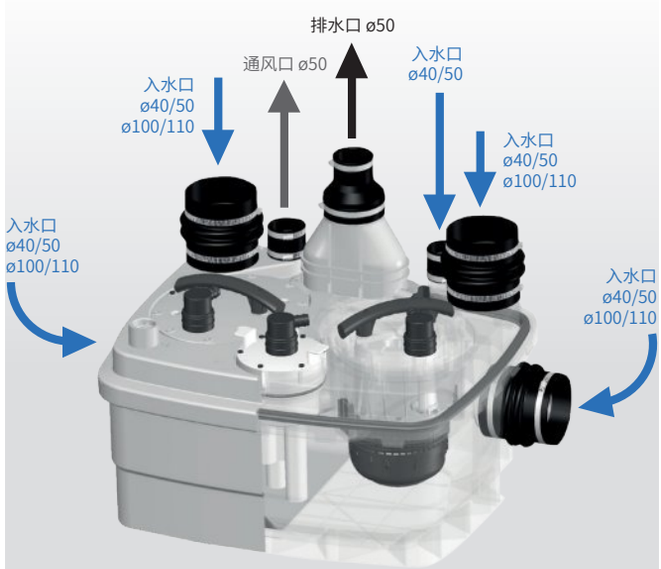

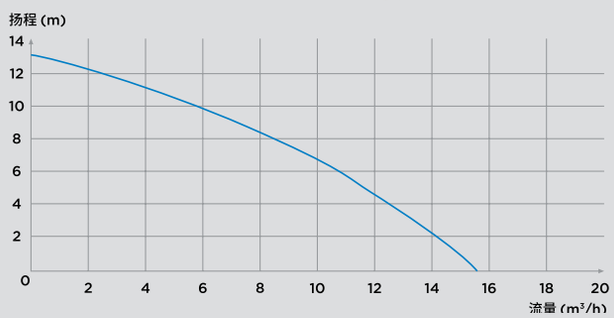

例:水泵 P1在正常运作。它在泵升至5米的高度时，达到每分钟排出160升水流。如果水泵P1稍有显弱状态或由于污水流量太大，水泵P2自动启动。水泵流量则将增至275升/分钟，直到状态恢复正常。

可直接取出电机，维护更便捷

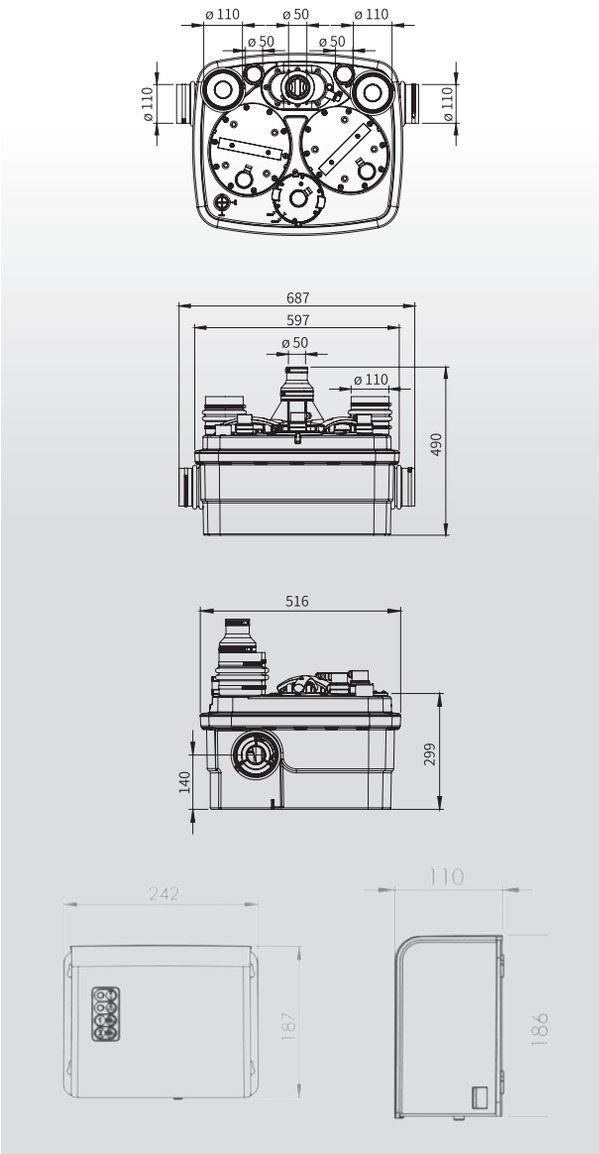

升利全能2 WP L是一款高性能切割泵，专为住宅和商业场所而设计。两个独立电机交替工作，如遇流量过大，双电机同时启动。

全能系列产品实景模拟

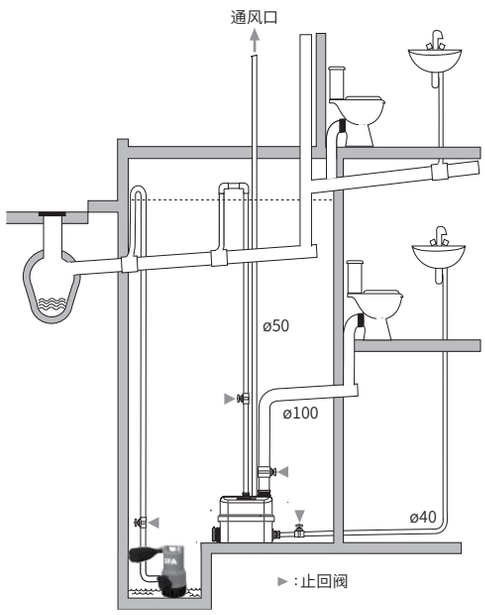

Sanisub 400
升利扬 400

应用：用于排放地下室、水井的废水及应急排放

升利霸能 1 GR

新品

升利霸能 1 GR 是一款高效污水提升站，适用于独立住宅和小型商业场所。内置 Pro X K3 研磨刀头，确保顺畅排放。配备 5 个进水口，适应多种布局。标配智能控制箱，集成气动控制与声光报警，运行安全可靠。

Sanicubic®1 GR

- 维护方便，检修快捷
- 结构紧凑，节省空间
- 5 个进水口，适应多种排水需求
- 研磨系统可高效粉碎杂物，防止堵塞
- 5 种型号，支持单相或三相电源
- 自带接口及止回阀，安装更高效

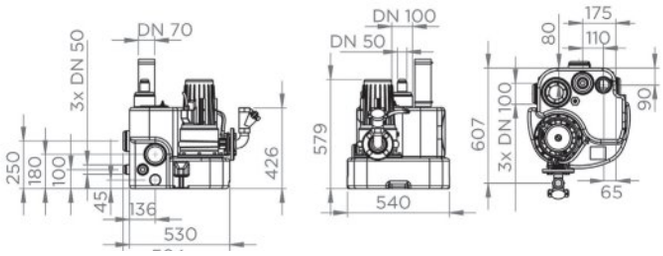

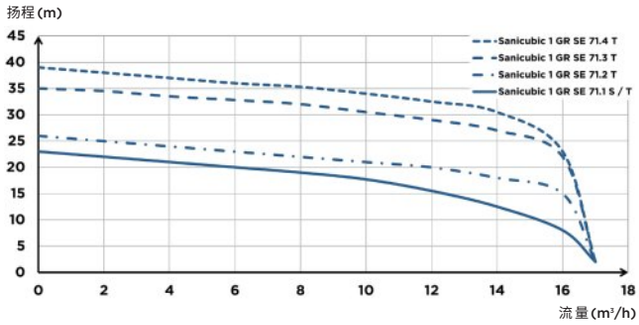

	Sanicubic 1 GR SE71.1 S	Sanicubic 1 GR SE71.1 T	Sanicubic 1 GR SE71.2 T	Sanicubic 1 GR SE71.3 T	Sanicubic 1 GR SE71.4 T
启动类型	气压	气压	气压	气压	气压
控制类型	ZPS1 控制箱	ZPS1 控制箱	ZPS1 控制箱	ZPS1 控制箱	ZPS1 控制箱
材料					
箱体	PE LD	PE LD	PE LD	PE LD	PE LD
泵体 / 电机主体 / 轮子	EN-GJL-200	EN-GJL-200	EN-GJL-200	EN-GJL-200	EN-GJL-200
电气特性					
电压 (V)	230	400	400	400	400
频率 (Hz)	50-60	50-60	50-60	50-60	50-60
消耗功率 P1 P1 (W)	2200	2100	2100	3900	3900
输出功率 P2 P2 (W)	1700	1700	1700	3200	3200
运行模式	S3 25 %	S3 25 %	S3 25 %	S3 25 %	S3 25 %
防护等级	IP68	IP68	IP68	IP68	IP68
水力参数					
最大扬程 (m)	22	22	25	35	39
最大流量 (m^3/h)	17	17	17	17	17
进水管外径 (mm)	50, 100	50, 100	50, 100	50, 100	50, 100
出水管外径 (mm)	50	50	50	50	50
排气管外径 (mm)	75	75	75	75	75
容积 (L)	55	55	55	55	55
启动 / 停止液位 (mm)	140-250/30	140-250/30	140-250/30	140-250/30	140-250/30
报警液位 (mm)	180-290	180-290	180-290	180-290	180-290
允许液体进入最高温度 (5 分钟内)	55 °C	55 °C	55 °C	55 °C	55 °C
叶轮类型	Pro X K3 研磨系统	Pro X K3 研磨系统	Pro X K3 研磨系统	Pro X K3 研磨系统	Pro X K3 研磨系统
物流					
毛重 (kg)	64	64	64	68	68

升利霸能 2 GR 新品

升利霸能 2 GR 适用于独立住宅和小型商业场所，是一款高效污水提升站。采用双泵及 Pro X K3 研磨刀头，在高水量时可同步启动，实现高效排水；配备智能控制箱，集成气动控制与声光报警，确保安全可靠运行。

Sanicubic®2 GR

- 安装便捷，维护方便
- 研磨系统可高效粉碎杂物，防止堵塞
- 标配止回阀及水法兰

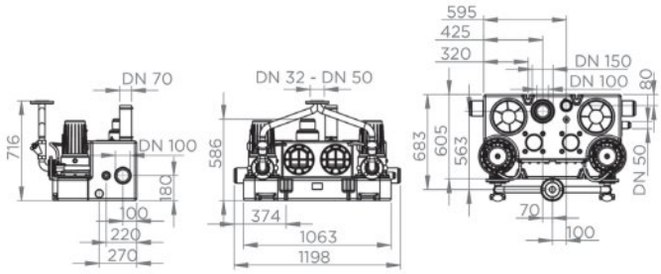

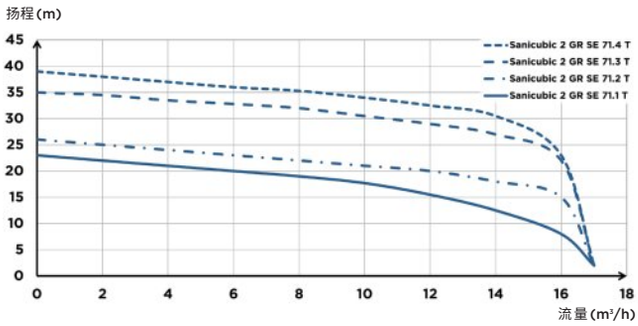

	Sanicubic 2 GR SE71.1 T	Sanicubic 2 GR SE71.2 T	Sanicubic 2 GR SE71.3 T	Sanicubic 2 GR SE71.4 T
启动类型	气压	气压	气压	气压
控制类型	ZPS2 控制箱	ZPS2 控制箱	ZPS2 控制箱	ZPS2 控制箱
材料				
箱体	PE LD	PE LD	PE LD	PE LD
泵体 / 电机主体 / 轮子	EN-GJL-200	EN-GJL-200	EN-GJL-200	EN-GJL-200
电气特性				
电压 (V)	400	400	400	400
频率 (Hz)	50-60	50-60	50-60	50-60
消耗功率 P1 P1 (W)	2100	2100	3900	3900
输出功率 P2 P2 (W)	1700	1700	3200	3200
运行模式	S3 25 %	S3 25 %	S3 25 %	S3 25 %
防护等级	IP68	IP68	IP68	IP68
水力参数				
最大扬程 (m)	22	25	35	39
最大流量 (m^3/h)	17	17	17	17
进水管外径 (mm)	50, 100, 150	50, 100, 150	50, 100, 150	50, 100, 150
出水管外径 (mm)	50	50	50	50
排气管外径 (mm)	75	75	75	75
容积 (L)	150	150	150	150
启动 / 停止液位 (mm)	140-250/30	140-250/30	140-250/30	140-250/30
报警液位 (mm)	180-290	180-290	180-290	180-290
允许液体进入最高温度 (5 分钟内)	55 °C	55 °C	55 °C	55 °C
叶轮类型	Pro X K3 研磨系统	Pro X K3 研磨系统	Pro X K3 研磨系统	Pro X K3 研磨系统
物流				
毛重 (kg)	137	137	144	144

升利霸能 1 SC 新品

升利霸能 1 SC 高效污水提升站适用于公共建筑与商业中心，采用三相铸铁泵与单通道叶轮，内置智能控制箱，集成气动控制和声光报警，确保运行安全稳定。

Sanicubic®1 SC

- 维护方便，检修快捷
- 三相铸铁泵，耐用可靠
- 标配控制箱（ZPS 或 PS2）
- 可通过大颗粒物，防止堵塞
- 可定制水箱容量和进水口，适应不同需求

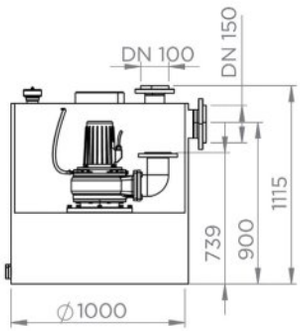

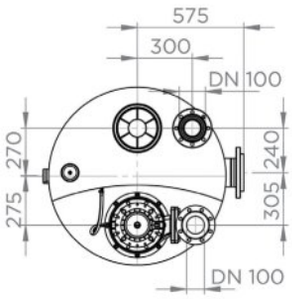

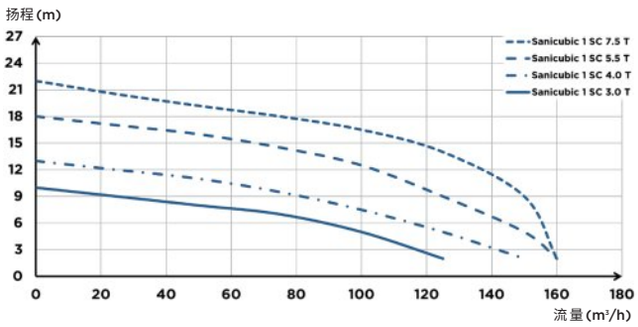

	Sanicubic 1 SC3.0 T	Sanicubic 1 SC4.0 T	Sanicubic 1 SC5.5 T	Sanicubic 1 SC7.5 T
启动类型	气压	气压	气压	气压
控制类型	ZPS1 控制箱	ZPS1 控制箱	ZPS1 控制箱	PS2 系统控制箱
材料				
箱体	PE HD	PE HD	PE HD	PE HD
泵体 / 电机主体 / 轮子	EN-GJL-200	EN-GJL-200	EN-GJL-200	EN-GJL-200
电气特性				
电压 (V)	400	400	400	400
频率 (Hz)	50-60	50-60	50-60	50-60
消耗功率 P1 P1 (W)	4000	5500	6300	8700
输出功率 P2 P2 (W)	3000	4000	5500	7500
运行模式	S3 25 %	S3 25 %	S3 25 %	S3 25 %
防护等级	IP56	IP56	IP56	IP56
水力参数				
最大扬程 (m)	10	13	18	22
最大流量 (m³/h)	120	140	160	165
进水管外径 (mm)	150	150	150	150
出水管外径 (mm)	100	100	100	100
排气管外径 (mm)	100	100	100	100
容积 (L)	480	480	480	480
有效容积 (L)	270	270	270	270
可排颗粒物直径 (mm)	80	80	100	100
允许液体进入最高温度 (5 分钟内)	55 °C	55 °C	55 °C	55 °C
叶轮类型	大通道	大通道	大通道	大通道
物流				
毛重 (kg)	210	220	225	240

升利霸能 2 SC 新品

升利霸能 2 SC 为地面安装型污水提升站，采用双泵单通道叶轮，适用于公共及商用建筑。标配气动控制箱与声光报警，SC7.5T版升级为 PS2 控制箱，管理更便捷。

22m

Sanicubic®2 SC

- 双泵三相电机
- 4 种型号，标配 ZPS 或 PS2 控制箱
- 可定制水箱（最高 20000L）及进水口
- 可通过大颗粒物，防止堵塞
- 可选安装配件

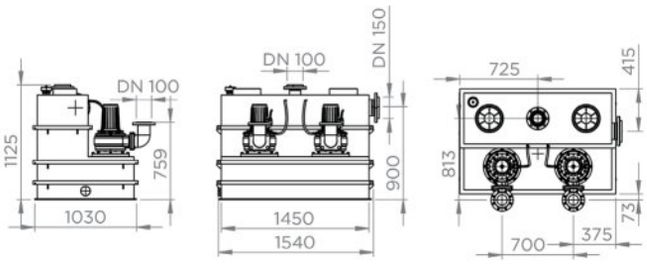

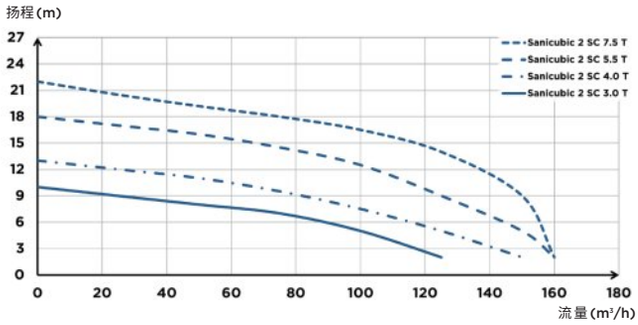

	Sanicubic 2 SC3.0 T	Sanicubic 2 SC4.0 T	Sanicubic 2 SC5.5 T	Sanicubic 2 SC7.5 T
启动类型	气压	气压	气压	气压
控制类型	ZPS 2 控制箱	ZPS 2 控制箱	ZPS 2 控制箱	PS2 系统控制箱
材料				
箱体	PE HD	PE HD	PE HD	PE HD
泵体 / 电机主体 / 轮子	EN-GJL-200	EN-GJL-200	EN-GJL-200	EN-GJL-200
电气特性				
电压 (V)	400	400	400	400
频率 (Hz)	50-60	50-60	50-60	50-60
消耗功率 P1 P1 (W)	4000	5500	6300	8700
输出功率 P2 P2 (W)	3000	4000	5500	7500
运行模式	S3 25 %	S3 25 %	S3 25 %	S3 25 %
防护等级	IP56	IP56	IP56	IP56
水力参数				
最大扬程 (m)	10	13	18	22
最大流量 (m^3/h)	120	140	160	165
进水管外径 (mm)	150	150	150	150
出水管外径 (mm)	100	100	100	100
排气管外径 (mm)	100	100	100	100
容积 (L)	1000	1000	1000	1000
有效容积 (L)	500	500	500	500
可排颗粒物直径 (mm)	80	80	100	100
允许液体进入最高温度 (5 分钟内)	55 °C	55 °C	55 °C	55 °C
叶轮类型	大通道	大通道	大通道	大通道
物流				
毛重 (kg)	370	385	400	425

多场景解决方案

会议中心

商业场所

Sanifloor+

项目难点：
会议中心地下室需新增两个淋浴间，但禁止切割地板、空间受限，无法使用传统管道及重力排水方式。

解决方案：
每个淋浴房后方安装一台升利通+，通过特殊抽吸技术将废水排入主排污管，无需依赖重力排水。

别墅

庭院

Sanipump STL 50

项目难点：
庭院地势低洼，雨水易积聚且存在回流风险，需实现迅速排水、防止倒灌。

解决方案：
在别墅庭院等低洼区域升利泵STL50雨水泵可快速排出集中雨水，防止积水倒灌。

Sanipompe®

	洗手盆	水槽	淋浴房	净身器	浴缸	洗碗机	洗衣机
Sanifloor® + 升利通+			●				
Saniaccess® Pump S 升利达泵 S	●	●	●	●	●	●	●

废水泵

- 家商两用废水泵，以静音而著名
- 商业应用广泛：适用于餐厅、食堂、咖啡厅、牙医诊所等
- 布局灵活：便于安装且节约空间

Sanifloor®+

Sanifloor®+
无线感应系统，安装更便捷

可连接设备：淋浴房
正常污水进入温度：35°C
电机额定功率：400W
额定电压：220-240V/50Hz
电流：1.7A
适用陶瓷地板虹吸地漏技术参数
地漏总高度：72mm

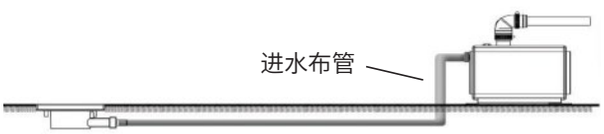

安装进出水口示意图

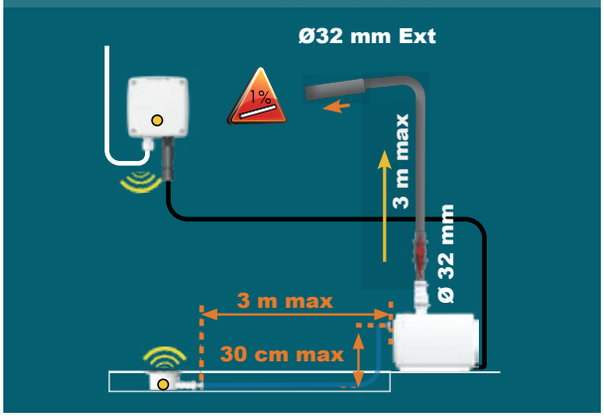

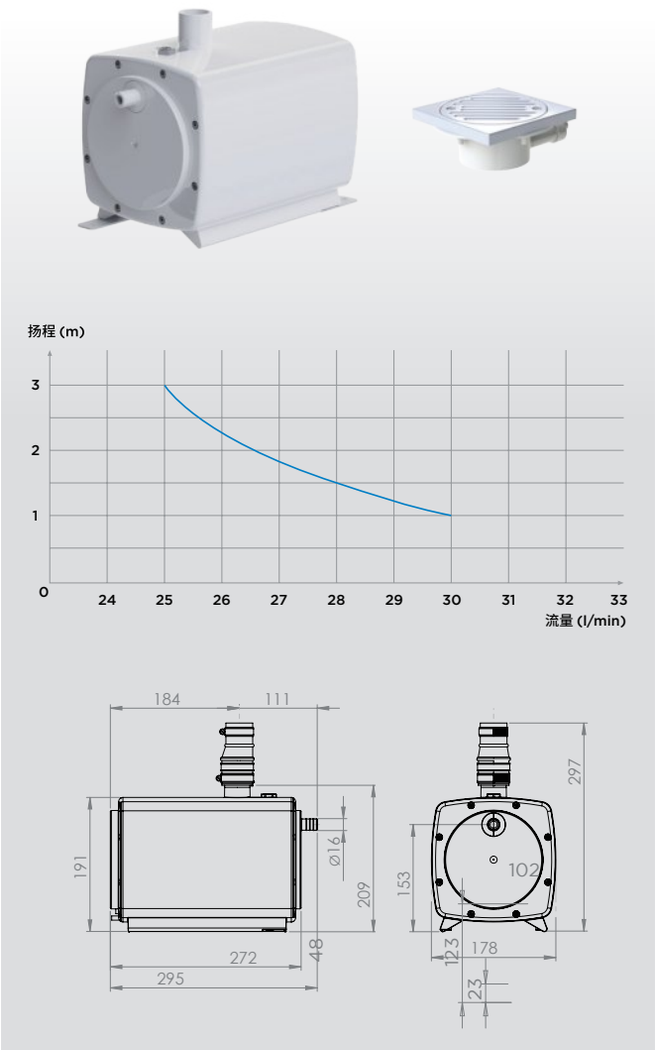

Saniaccess® Pump S

易更换　易检修　静音:46dB(A)

可连接设备：洗手盆，水槽，淋浴房，净身器，浴缸，洗碗机，洗衣机
淋浴房抬高高度：150mm
进水接口：2个
排污管建议直径：32mm
正常污水进入温度：35°C
最高污水进入温度：75°C (5分钟内)
防护等级：IP44
额定电压：220-240V/50Hz
电机额定功率：460W
配件：工厂预安装的止回阀(提供)

安装进出水口示意图

* 2+1表示可在原有2年质保期基础上延长1年，具体条件请参阅第8页。

双通道，不脏手维护

- 直达过滤罩，方便取出意外冲入的大块异物
- 直达电气舱，便于定期维护

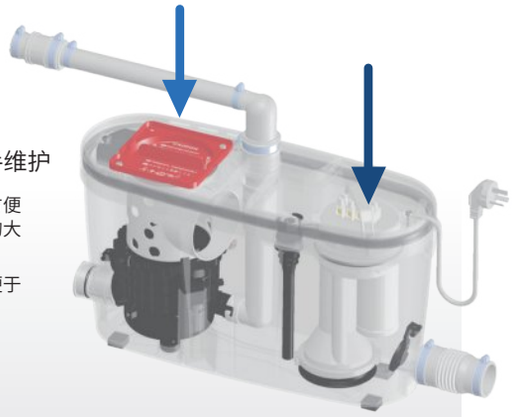

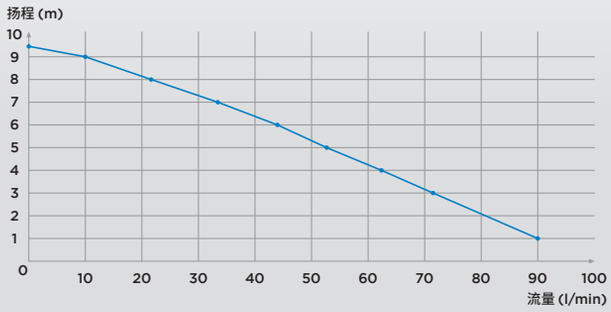

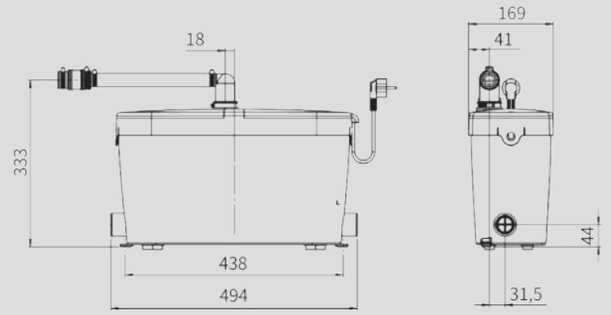

多场景适配
灵活应对复杂排水难题

潜污泵

雨水泵

废污提升站

产品	图片	清水* (<10mm)	废水	污水	雨水	最大扬程 (m)	最大流量 (m^3/h)	电压 (V)	功率 (W)
SANISUB 400 升利扬400		✓				7.5	7	230	400
SANIPUMP®GR (grinder type) SANIPUMP切割泵 (研磨类型)		✓	✓	✓		14	15	230	1500
SANIPUMP®VX SANIPUMP涡流泵		✓	✓	✓		13	27	230	1500
SANIPUMP®SLD 390 升利泵®SLD 390		✓			✓	10	32	230	1000
SANIPUMP®SLD 490 升利泵®SLD 490		✓			✓	11	37	230	1400
SANIPUMP®SLD 635 升利泵®SLD 635		✓			✓	15	40	230	1300
SANIPUMP®SLD 700 升利泵®SLD 700		✓	✓	✓	✓	14	48	400	2000
SANIPUMP®STL 50 升利泵®STL 50 (不锈钢材质)		✓			✓	11	28	230	1500
SANIRAIN® 升利瑞®		✓			✓	15	40	230	1400*2

*清水是指含小于10mm以下颗粒的无污染水体。

升利泵 GR / VX

Sanipump GR/VX 是家用污水泵，适用于厕所、浴室、厨房和洗衣房。Sanipump GR 采用 Pro X K2 切割刀头，适配小口径管道；Sanipump VX 配备涡轮叶轮，确保 50 毫米通 道，浮球启停实现自动运行。

Sanipump®GR/VX

- 智能自动运行
- GR 配 ProX K2 切割系统
- VX 款涡流系统
- 浮球触发系统
- 最高污水进入温度 70 °C

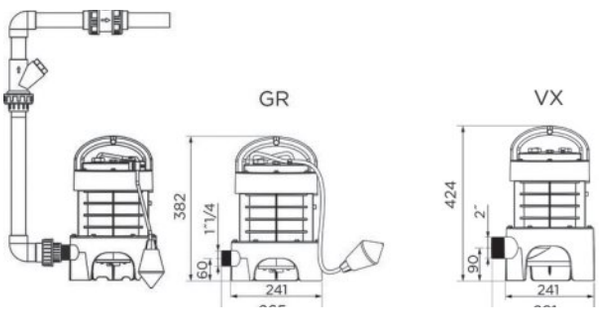

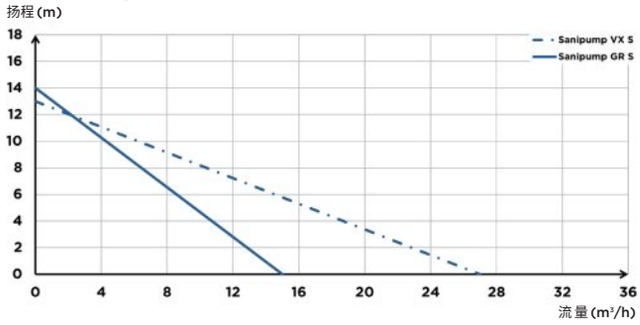

	Sanipump GR S	Sanipump VX S
启动类型	浮球	浮球
材料		
轴	Acier inox	不锈钢
泵体	PA 6 GF	PA 6 GF
机械密封	NBR	NBR
底座	PA 6 GF	PA 6 GF
电机主体	PA 6 GF	PA 6 GF
轮子	PA 6 GF	PA 6 GF
电气特性		
电压 (V)	230	230
频率 (Hz)	50-60	50-60
消耗功率 P1 P1 (W)	1500	1500
输出功率 P2 P2 (W)	1050	1050
转速 (每分钟转数)	2800	2800
电源等级	I	I
电机绝缘等级	F	F
运行模式	S3 30 %	S3 15 %
最大浸入深度 (m)	5	5
电源电缆长度 (m)	10	10
电源电缆, 电缆类别, 线缆截面	H07 RN-F 3G, 1.5 mm	H07 RN-F 3G, 1.5 mm
水力参数		
最大扬程 (m)	14	13
最大流量 (m³/h)	15	27
出水管外径 (英寸)	1"	2
启停水位 (mm)	400/100	400/100
允许液体进入最高温度 (5分钟内)	70 °C	70 °C
叶轮类型	Pro X K2 切割系统	涡流系统
物流		
毛重 (kg)	13	13

升利泵 ZPG 71

升利泵 ZPG71 是一款高性能铸铁潜水泵，专为生活废水和雨水排放设计，最大扬程 31 米，可通过 40 毫米颗粒物。适用于检查井或集水坑，支持落地或底座固定安装，稳固耐用，运行高效。

Sanipump®ZPG 71

- S1 连续工作模式（电机全浸）
- 集成泵底座
- 双通道叶轮
- 40 毫米自由通道

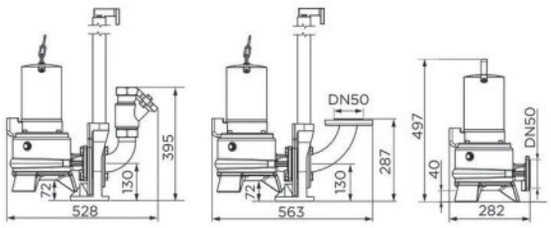

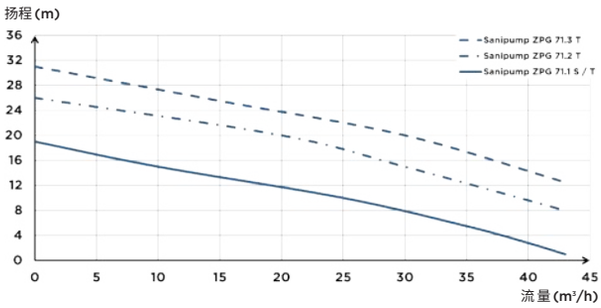

	Sanipump ZPG 71.1 S	Sanipump ZPG 71.1 T	Sanipump ZPG 71.2 T	Sanipump ZPG 71.3 T
材料				
轴	不锈钢	不锈钢	不锈钢	不锈钢
箱体	EN-GJL-200	EN-GJL-200	EN-GJL-200	EN-GJL-200
电机主体	SIC/SIC/NBR	SIC/SIC/NBR	SIC/SIC/NBR	SIC/SIC/NBR
轮子	EN-GJL-200	EN-GJL-200	EN-GJL-200	EN-GJL-200
电气特性				
电压 (V)	230	400	400	400
频率 (Hz)	50-60	50-60	50-60	50-60
消耗功率 P1 P1 (W)	2200	2100	3900	3900
输出功率 P2 P2 (W)	1600	1700	3200	3200
转速（每分钟转数）	2800	2800	2800	2800
电源等级	I	I	I	I
电机绝缘等级	F	F	F	F
运行模式（电机全浸）	S1	S1	S1	S1
运行模式	S3 40 %	S3 40 %	S3 40 %	S3 40 %
最大浸入深度 (m)	5	5	5	5
电源电缆长度 (m)	10	10	10	10
电源电缆，电缆类别，线缆截面	S1BN8-F, 1.5 mm	S1BN8-F, 1.5 mm	S1BN8-F, 1.5 mm	S1BN8-F, 1.5 mm
水力参数				
最大扬程 (m)	19	19	26	31
最大流量 (m³/h)	43	43	43	43
进水管外径 (mm)	40	40	40	40
出水口直径（DN）	50	50	50	50
允许液体进入最高温度 (5 分钟内)	70 °C	70 °C	70 °C	70 °C
叶轮类型	双通道	双通道	双通道	双通道
物流				
毛重 (kg)	38	40	44	46

升利泵 ZFS 71

升利泵 ZFS71 铸铁潜水泵，适用于公共场所，扬程 39 米，配研磨刀头，提供 5 种型号。

Sanipump®ZFS 71

- 研磨叶轮，ATEX防爆泵
- S1模式（电机全浸）
- 5种型号（单相/三相）
- DN 50 出水口，双机械密封

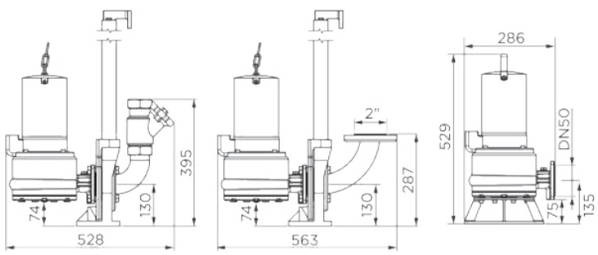

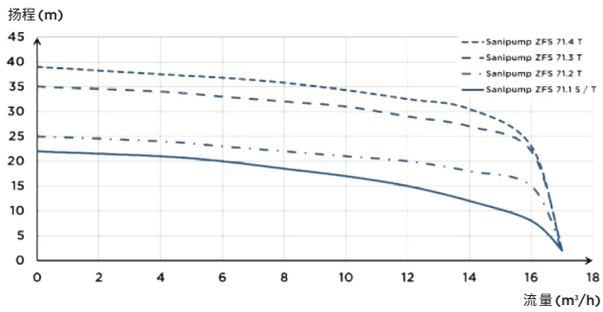

	Sanipump ZFS 71.1 S	Sanipump ZFS 71.1 T	Sanipump ZFS 71.2 T	Sanipump ZFS 71.3 T	Sanipump ZFS 71.4 T
材料					
轴	不锈钢	不锈钢	不锈钢	不锈钢	不锈钢
箱体	EN-GJL-200	EN-GJL-200	EN-GJL-200	EN-GJL-200	EN-GJL-200
电机主体	SIC/SIC/NBR	SIC/SIC/NBR	SIC/SIC/NBR	SIC/SIC/NBR	SIC/SIC/NBR
轮子	EN-GJL-200	EN-GJL-200	EN-GJL-200	EN-GJL-200	EN-GJL-200
电气特性					
电压 (V)	230	400	400	400	400
频率 (Hz)	50-60	50-60	50-60	50-60	50-60
消耗功率 P1 (W)	2200	2100	2100	3900	3900
输出功率 P2 (W)	1600	1700	1700	3200	3200
转速（每分钟转数）	2800	2800	2800	2800	2800
电源等级	I	I	I	I	I
电机绝缘等级	F	F	F	F	F
ATEX	oui	oui	oui	oui	oui
运行模式（电机全浸）	S1	S1	S1	S1	S1
运行模式	S3 40 %	S3 40 %	S3 40 %	S3 40 %	S3 40 %
最大浸入深度 (m)	5	5	5	5	5
电源电缆长度 (m)	10	10	10	10	10
电源电缆，电缆类别，线缆截面	S1BN8-F, 1.5 mm	S1BN8-F, 1.5 mm	S1BN8-F, 1.5 mm	S1BN8-F, 1.5 mm	S1BN8-F, 1.5 mm
水力参数					
最大扬程 (m)	22	22	25	35	39
最大流量 (m³/h)	17	17	17	17	17
出水管外径 (mm)	50	50	50	50	50
允许液体进入最高温度 (5 分钟内)	70 °C	70 °C	70 °C	70 °C	70 °C
叶轮类型	双通道	双通道	双通道	双通道	双通道
物流					
毛重 (kg)	38	38	38	42	42

升利泵 STL 50

升利泵 STL 50 采用 304 不锈钢材质，配备双重机械密封和防爬行轴承，噪音低、耐用性强。设计小巧功率大，搭载纯铜电机和过热保护器，运行可靠，高效节能，适合高要求应用。

Sanipump®STL 50

- 全 304 不锈钢泵体
- 小体积，大动力
- 纯铜电机，更可靠
- 高效节能

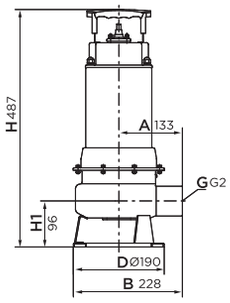

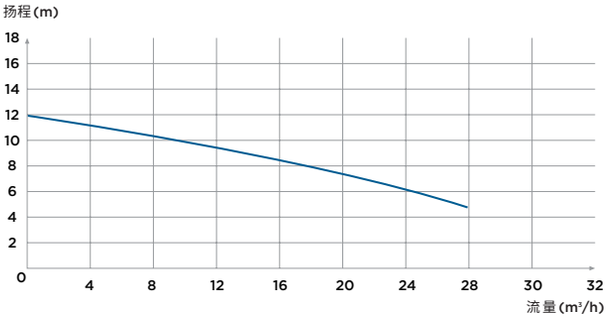

	Sanipump® STL 50.1S	Sanipump® STL 50.1 SA
材料	不锈钢	不锈钢
电气特性		
电压 (V)	230	230
频率 (Hz)	50	50
消耗功率 P1 (W)	1500	1500
最大消耗电流 (A)	7	7
转速 (每分钟转数)	2850	2850
电源线长度 (m)	10	10
运行模式	S1	S1
最大浸入深度 (m)	5	5
水力参数		
最大扬程(m)	11	11
最大流量 (m^3/h)	28	28
出水管外径尺寸 (mm)	50 / 63	50 / 63
可排颗粒物直径 (mm)	30	30
允许液体进入最高温度 (5 分钟内)	50	50
启动类型	无浮球	浮球
物流		
毛重 (kg)	9.9	9.9

升利泵 SLD 700

升利泵SLD700是一款高流量污水雨水泵，配双通道叶轮，排放高效。双泵系统建议搭配ZPS控制箱。

Sanipump®SLD 700

- S1模式（电机全浸）
- 双通道叶轮
- 可通过50mm直径的颗粒物
- 提供单相或三相型号
- 标配 / 可选底座

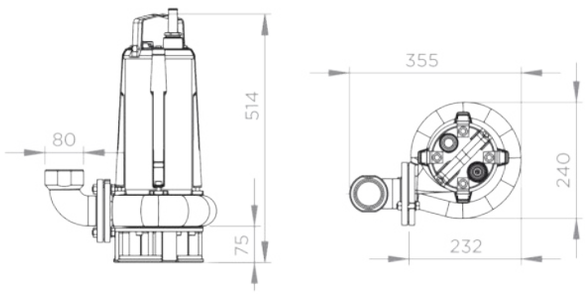

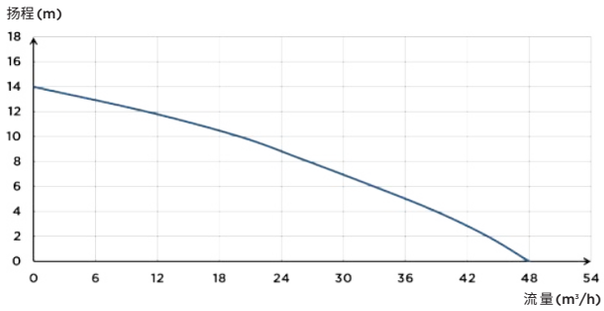

	Sanipump SLD 700 T
启动类型	-
材料	
轴	不锈钢
泵体	EN-GJL-200
机械密封	Carbone/Céramique/NBR
轮子	EN-GJL-200
电气特性	
电压 (V)	400
频率 (Hz)	50-60
消耗功率 P1 (W)	2000
输出功率 P2 (W)	1100
转速（每分钟转数）	2800
电源等级	I
电机绝缘等级	F
运行模式	S1
最大浸入深度 (m)	20
电源电缆长度 (m)	10
水力参数	
最大扬程 (m)	14
最大流量 (m³/h)	48
出水管外径 (mm)	50
可排颗粒物直径 (mm)	50
允许液体进入最高温度 (5 分钟内)	70 °C
叶轮类型	双通道
物流	
毛重 (kg)	31

升利泵 SLD 390/490/635 SA

升利泵 SLD 系列产品设计用于排大流量雨水，最高达 40m³/h。得益于其高性能的双通道叶轮，直径 50mm 颗粒物也可通过，单相电版本。有一个可安装在污水坑的底座以及排水管件和配件。

Sanipump®SLD 390/490/635 SA

- 大流量：高达 40m³/h
- S1 运行模式
- 快速排放雨水
- 涡流叶轮，可通过直径 50mm 的颗粒物（635 SA 双通道）
- 坑底安装

390/490 SA 尺寸

390 SA
A: 502 B: 65 C: 235 D: 162
490 SA
A: 527 B: 65 C: 235 D: 162

635 SA 尺寸

635 SA
A: 484 B: 60 C: 250 D: 172

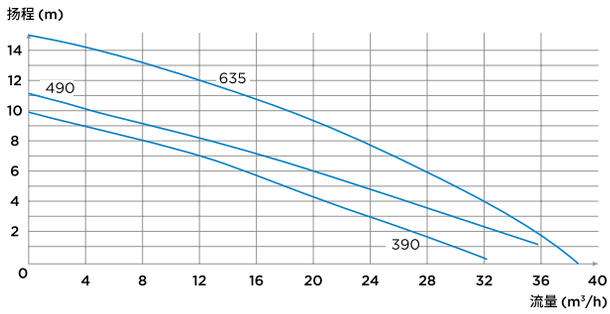

	Sanipump® SLD 390 SA	Sanipump® SLD 490 SA	Sanipump® SLD 635 SA
材料			
泵壳	EN GJL-250	EN GJL-250	EN GJL-250
轴	不锈钢	不锈钢	不锈钢
机械密封	碳化硅/铝	碳化硅/铝	碳化硅/铝
电机壳	EN GJL-250	EN GJL-250	EN GJL-250
叶轮	EN GJL-200	EN GJL-200	EN GJL-200
蜗壳	EN GJL-250	EN GJL-250	EN GJL-250
电气特性			
电压 (V)	230	230	230
频率 (HZ)	50-60	50-60	50-60
功耗 P1(P=功率)(W)	1000	1400	1300
转速 (每分钟转数)	2800	2800	2800
电源等级	I	I	I
电机绝缘等级	F	F	F
运行模式	S1	S1	S1
最大浸入深度 (m)	20	20	20
电源电缆长度 (m)	5	5	5
水力参数			
最大扬程 (m)	10	11	15
最大流量 (m³/h)	32	37	40
出水管外径 (mm)	50	50	50
可排颗粒物直径 (mm)	50	50	32
叶轮类型	涡流	涡流	双通道
允许液体进入最高温度 (5 分钟内)	50°C	50°C	50°C
启动类型 (控制)	浮球	浮球	浮球
物流			
毛重 (kg)	17.7	19.5	21.3

Sanirain®390/490/635 S

- S1模式(电机全浸)
- 涡流叶轮，可通过50mm直径的颗粒物(635 S双通道)，提供单相或三相型号
- 标配/可选底座
- 智能控制器可选配WIFI

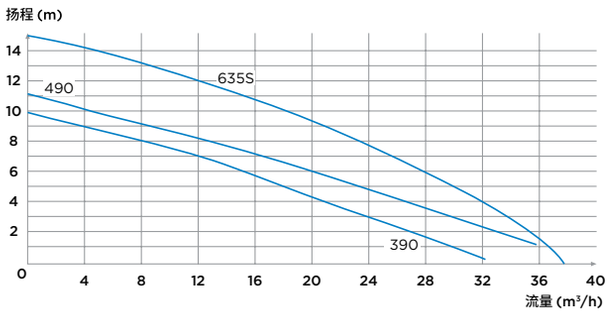

	Sanirain® 390 S	Sanirain® 490 S	Sanirain® 635 S
材料			
泵壳	EN GJL-250	EN GJL-250	EN GJL-250
轴	不锈钢	不锈钢	不锈钢
机械密封	碳化硅/铝	碳化硅/铝	碳化硅/铝
电机壳 / 叶轮 / 蜗壳	EN GJL-250	EN GJL-250	EN GJL-250
电气特性			
电压 (V)	230	230	230
频率 (HZ)	50-60	50-60	50-60
功耗 P1(P=功率)(W)	1000*2	1400*2	1300*2
转速 (每分钟转数)	2800	2800	2800
电源等级	I	I	I
电机绝缘等级	F	F	F
运行模式	S1	S1	S1
最大浸入深度 (m)	20	20	20
电源电缆长度 (m)	5	5	5
水力参数			
最大扬程 (m)	10	11	15
最大流量 (m3/h)	32	37	40
出水管外径 (mm)	50	50	50
可排颗粒物直径 (mm)	50	50	32
叶轮类型	涡流	涡流	双通道
允许液体进入最高温度 (5 分钟内)	50°C	50°C	50°C
启动类型 (控制)	浮球+控制柜	浮球+控制柜	浮球+控制柜
物流			
毛重 (kg)	17.7*2	19.5*2	21.3*2

闸阀

依照惯例，为了便于检修，应在污水进水口处安装闸阀
有效直径：110mm
主要材料 - 阀体： PVC

球阀

适用于所有SFA产品
可供选择：DN 40, DN 50, DN 80

滤气阀

适用于所有污水提升站，安装灵活（Ø110mm排气口），有效去除异味。滤芯为多层活性炭织物，寿命可达数年，气味变重时更换。

升利泵配件

Sanifos® 390 升利涌

HDPE 390升废水收集箱，配备止回阀（NR阀）和PVC管道，用于连接两台泵及控制箱。
适用产品：
雨水 / 废水：Sanipump SLD，Sanipump STL 50
污水：Sanipump VX，Sanipump SLD 700
* 建议将浮球固定在合适的高度位置

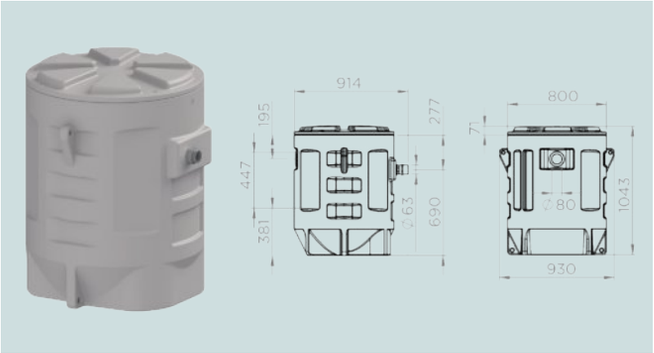

Sanirain® KIT
雨水泵底座套件

不锈钢托盘搭配PVC配件
预组装设计，便于快速整洁地安装于集坑内
托盘有效防止沙粒及杂物进入
适用产品：
Sanirain 390 / 490 / 635
Sanirain STL 50.1S
* 建议将浮球固定在合适的高度位置

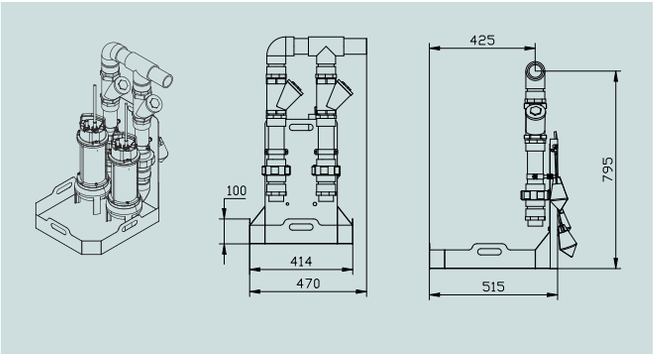

* 雨水泵底座套件为独立部件，雨水泵需另行选购。

Sanialarm®

升利警报

- 当线路故障或者水垢(未及时处理)会造成系统积水。解决方案是及时发出警报用以排除故障。
- 升利警报装有压力感应装置，当积水超过警戒水位时，就会触动报警器发出警报声，直到警报关闭或者故障排除。
- 升利警报是由电池驱动，可安装在大部分 SFA 污水提升器上，且安装简易。

拧开升利警报底部的螺丝，卸下 Sanialarm® 的上盖，装上两节 1.5V 的电池后，重新组装好，拧紧螺丝。

在设备顶盖上有 Sanialarm® 标识的地方，推荐开出孔径为 Φ3mm 或者Φ4mm，Φ10mm 的安装孔也适合。

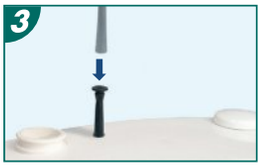

安装如图所示方向，将压力控制杆装进设备顶盖开好的安装孔，固定好。

将带蜂鸣器的升利警报主体安装如图所示插入压力控制杆上的小孔，确保准确连接。

将升利警报主体上的 On-OFF 开关，拨到 on 档。
若水位发生异常的情况下，蜂鸣器将发出 50dB 的声音，以便及时维护。

升利清

定期使用升利清清洁连接件和箱体，可以保护和延长污水提升设备的使用寿命。

- 适用于所有SFA污水提升设备
- 清洁＋消毒

多久清洁一次?

- 水硬度，取决于你住在中国的哪个地方
- 硬水区域： 每三个月使用一次升利清
- 软水区域： 每六个月使用一次升利清

升利清使用说明

切断设备电源

污水提升器：倒一半升利清至座便器
废水泵：倒一半升利清至水槽或与废水泵连接的设备

升利清作用3个小时后

重新接通设备电源

冲两次座便器或直接开通水源冲洗

吸气阀

适用于所有污水提升器

在排水管口明显低于卫浴设备的情况下，就会产生“虹吸”现象，导致管道气压上升，抖动，排水不畅。VP15 吸气阀是一款解决管道“虹吸”现象的阀门管件。允许空气进入排水管道，同时杜绝异味进入室内空间。

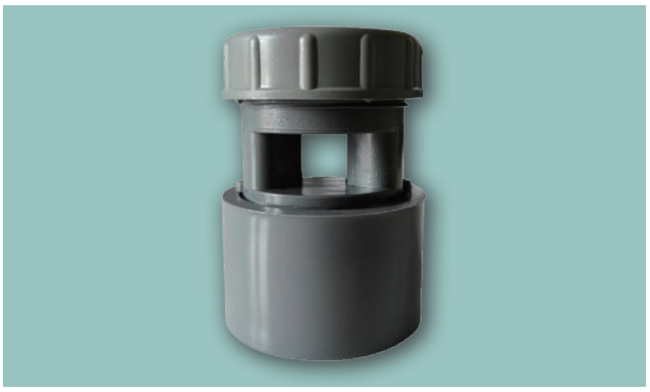

加长形座便器·工厂编码 US3E

产品详情

- 自洁釉面不沾污，一体式P型管道3.78升/冲。
- 墙排式白色座便器，高度舒适，符合人体工程学设计。
- 独立水箱，防止进水阀和排水阀凝露。
- 配有全套优质安装五金件。
- 超大排污孔径，排污顺畅不堵塞。
- 创新水封设计，不易溅水。

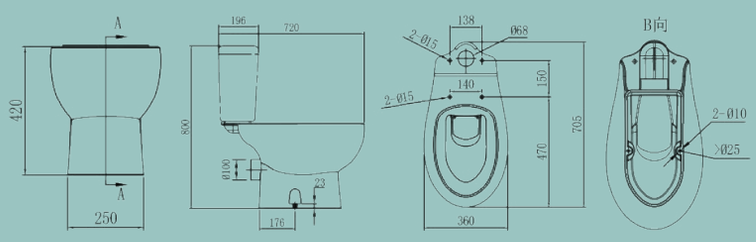

Connection Pipe 延长管

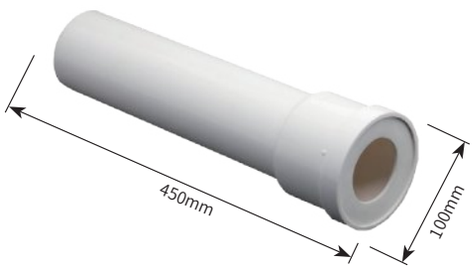

产品详情

用途：

- 适用于SFA产品连接座便器
- 口径贴合，连接方便

参数：

- 管长：450mm
- 管径：80/100mm
- 材料：PVC

常见问题解答
关于污水提升器和废水泵

污水提升器是什么?

意味着切割粉碎，加压抽送。我们的切割系统配备了强劲刀头来粉碎人类排泄物及厕纸。污物混合着冲厕用水变成浆体被提升排放到污水管道。

可以在哪里使用污水提升器?

可用于任何想要额外添加卫生设施的地方，如地下室、乡间别墅、KTV、餐厅、办公室等场所。

SFA 昂贵吗?

当无法依靠重力排水时，使用SFA可以避免昂贵的人工布管工程，安装灵活方便，节省时间。因此SFA是一个经济实用的选择。

我需要挖坑来安装污水提升器吗?

不需要，SFA 能便捷地安装在任何一个已完工的地面上，这就完全避免了现有的地面挖坑排污方式-使用集污坑+潜水泵的组合。

污水排放到哪里?

污水通过符合规定的出水管被提升排放到现有排污管道、化粪池或集污罐。

我能将厨房废水排入污水提升器吗?

不可以，厨房水槽的油脂和大块的食品残渣会堵塞污水提升器的小直径管道。废水泵出水管径较粗，专为厨房排水而设计。

质保会无效吗?

会，当在污水提升器中发现异物，且必须由管道工或服务人员取出时。此外，将汽车防冻液、化学溶剂、颜料等倒入提升器，或随意拆卸设备电机都会导致质保无效。

升利达系列有什么特殊优势?

顶盖双通道设计可直达设备的不同部位，方便检查和维修主要部件。其一直达液压仓，其二直达切割系统，方便取出意外落入的大块异物。

污水提升器可以使用多久?

法国国家实验室对升利达 3 进行了 50000 次循环的测试，就好比一天冲 10 次水 =3650 次一年=13.69 年的使用期。由于这是一个标准测试，在50000 次循环后就停止了，因此升利达 3 可以使用更长时间。

污水提升器需要日常维护吗?

不需要，电机内填满了冷却油，并且经过终生密封处理。

我们可以从哪里购买零件?

可以通过拨打我们技术部门免费电话：

4006-219-808 来购买。

正确安装SFA产品10大要点

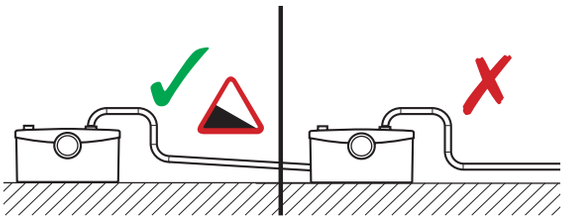

1

所有的横向排水管至少要有1: 100 的坡度。
排污管道应该是用铜或者刚性溶剂焊接的塑料，而不是推合式插入。

2

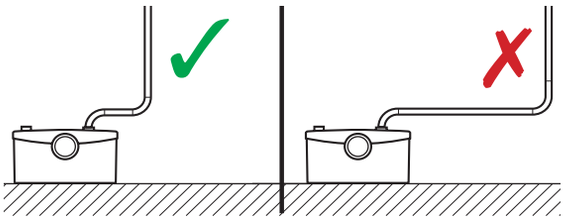

如果需要安装垂直管道，应该在管道口附近（离管道口30 厘米内）连接，从高点处有个至少1: 100 的坡度(见第1条)插入。

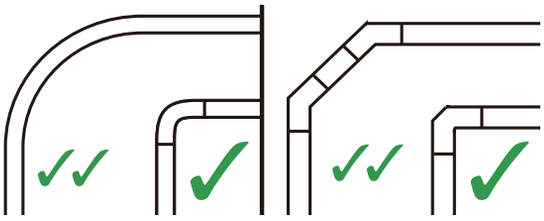

3

弯道应选比较平缓的/半径大的，不是急转弯的(见图示的铜弯道和塑料弯道)。

4

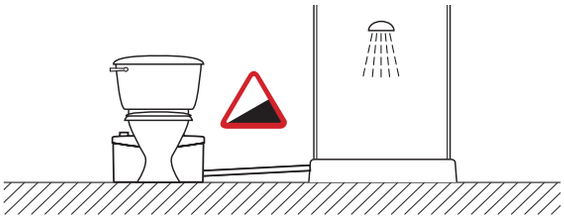

与产品连接的进水管应该有1: 33 的重力坡度，浴室高度请参照使用说明书，所有的管道安装必需按照管道厂家的要求。

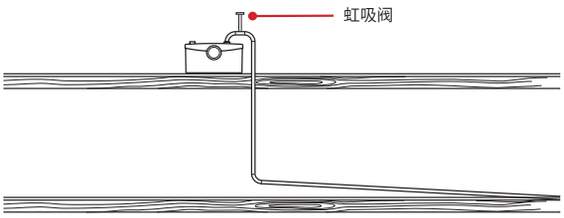

5

如果管道要安装到地面下，在管道的最高处安装排气阀可以承受10帕的压力，或者加大管道的口径避免虹吸。

6

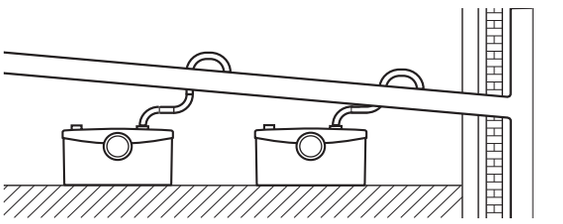

每个 SFA 产品的排污管必需单独排向污水管，如果污物被混合了，只能通过重力作用向大排污管排放。

7

为了维护需要，设备安装时应遵循安装简便并且易拆除的原则;如果设备安装在墙内，应该可以简便拆除。任何连接马桶接口和墙壁内设备的连接管长度不能超过 400mm。

8

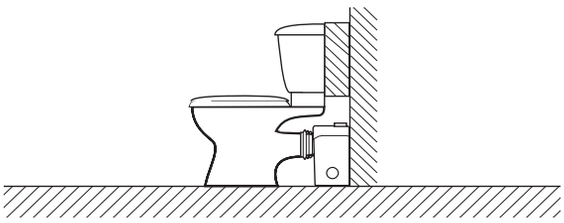

因为紧密耦合水箱的尺寸不同，所以在水箱和墙体之间的空间特别设计是很有必要的。

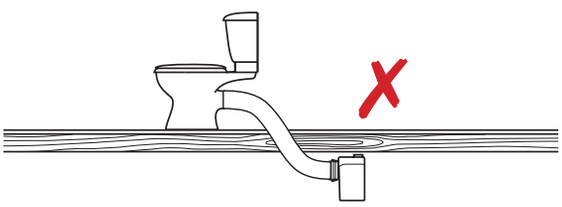

9

把 SFA 设备安装在马桶的后面而不是下面。电机防护等级 IP44，不能安装在低于马桶的坑里。

10

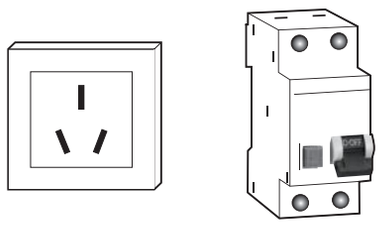

电路应当接地并连接额定电流 10A 的高灵敏度的(30mA)漏电保护开关。

SFA 保留对本手册的最终解释权。如有变更，恕不另行通知

www.sfachina.cn

全国免费服务电话：4006-219-808

SFA

LE TRI FACILE

BAC DE TRI