SFA

赋予项目
创新活力

法国制造

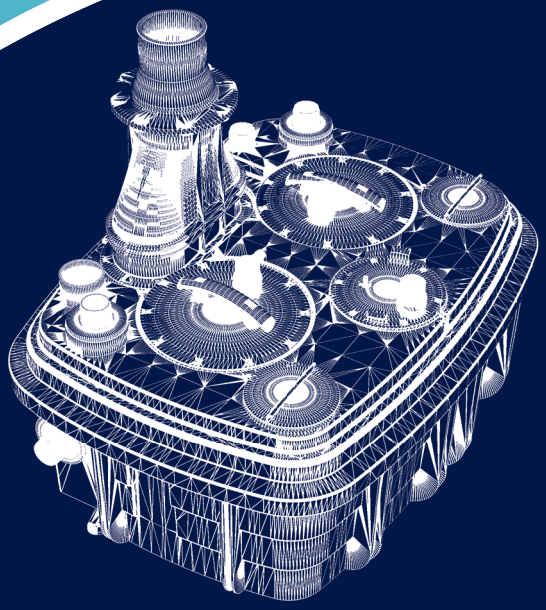

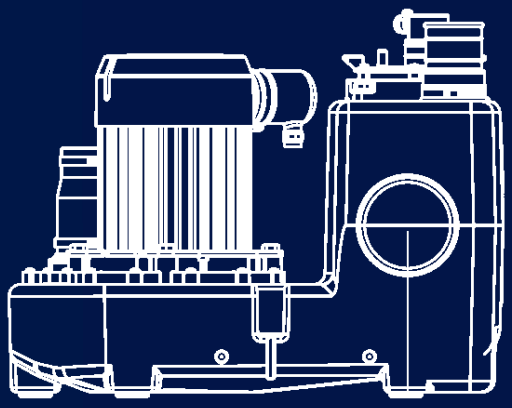

CATALOGUE

轴系列产品目录

目 录

04 全球业务分布
05 SFA集团重要标志和愿景
06 泵站选型的三个步骤
07 SFA落地式大通道泵站
08 安装Sanicubic® 落地式泵站

污水提升器和废水泵

10 Saniplus® UP IP68 I 升利加 IP68
12 Sanishower® + I 升利加洒
13 Sanispeed® + I 升利加速

泵站

14 Sanicubic® 1 VX I 升利超能1 VX

16 Sanicubic® 2 VX I 升利超能2 VX

18 Sanicubic® 1 GR HP I 升利高能1 GR HP

20 Sanicubic® 2 GR HP I 升利高能2 GR HP

警报盒及控制箱
配套设备

22 警报盒及控制箱

23 配套设备

全球业务分布

60多年来，SFA一直致力于为客户创造健康舒适的日常生活环境。我们不仅提供技术方案，更提供创新、可靠及专业的家用及商业领域污废水解决方案。

SFA在全球五大洲30个国家设立分公司，与专业人士合作,为全球客户提供卓越的产品和服务。

奥地利
比利时
捷克共和国
法国
德国
爱尔兰
意大利
卢森堡
荷兰
葡萄牙
波兰
罗马尼亚
西班牙
瑞典
瑞士
土耳其
俄罗斯
英国

加拿大
美国
墨西哥

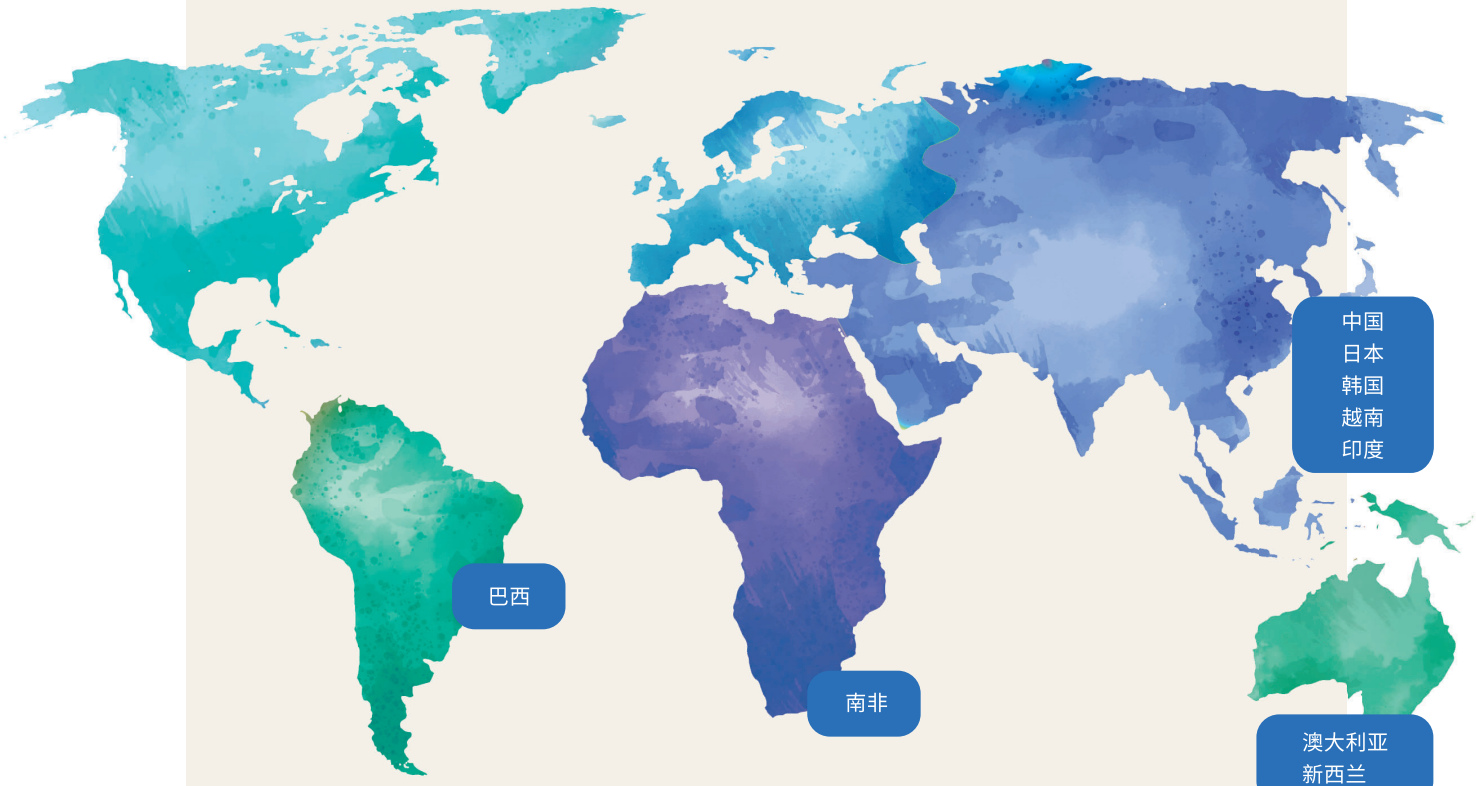

中国
日本
韩国
越南
印度

巴西

南非

澳大利亚
新西兰

我们出口的国家

塞浦路斯，马耳他，印度，挪威，波罗的海国家，克罗地亚，以色列，乌克兰，保加利亚，中东，法国的海外省，阿尔及利亚，摩洛哥，突尼斯，埃及，希腊，苏丹，芬兰，西非，...

创新是SFA集团的重要标志

我们的创新精神引领行业，SFA污水提升器的诞生给全世界带了家居设计的革新。我们专业的排污产品已应用多年，为人们生活的各个方面提供便利。

SFA集团产品应用于以下四方面:

- 家用泵和污水提升泵
- 工程用泵和泵站
- 淋浴房和按摩浴缸
- 水处理设备和解决方案

集团愿景

我们的业务发展主要是体现在污水提升泵站领域。

我们的创新正在改变着世界，这意味着我们必须在我们的专业领域内不断地发展和提升，保持高速的增长，在同类产品中成为佼佼者。

SFA集团于2019年收购了行业知名品牌Zehnder Pumpen。通过此次收购，SFA集团的创新和制造能力得到进一步增强，并确保了SFA在行业内的领导者地位。

1958
SFA成立
第一台污水提升器诞生

1970
向欧洲和北美市场扩张

1988
收购Kinédo(法国)

1990
工厂ISO认证

1993
Grandform(法国)加入SFA集团

2009
进入中国市场

2012
SFA中国分公司成立

2019
收购Zehnder Pumpen(德国)

2020
全新品牌视觉
收购Format(意大利)和Aquaturbo(比利时)

2022
SFA越南子公司和SFA印度子公司成立
全新推出SFA enviro

2023
SFA韩国分公司成立

2025
SFA墨西哥分公司成立

泵站选型的三个步骤

1 确定流量峰值(Q)

流量峰值是单位时间内的最大排水量

- 这取决于连接到泵站的卫生器具类型和数量
- 以立方米/小时(m^3/h)或升/秒(L/s)表示

流量估算

单户住宅包括： 1个座便器，1个浴缸，1个淋浴房，1个洗脸盆，1个水槽，1台洗衣机，1台洗碗机	流量
单户住宅 (1-3个居民)	2,5 m^3/h
双户住宅 (4-6个居民)	5 m^3/h
4户住宅 (7-9个居民)	10 m^3/h
6户住宅 (10-12个居民)	15 m^3/h

2 计算总扬程(HMT)

总扬程等同于在吸入点和最高排水点之间所需要的压力

$$HMT = H_{geo} + H_V$$

- H_{geo}: = **几何高度**(指以米为单位的输送高度)
- H_V: = **出水管道中的压力损失**(以米为单位表示水量)

有两种类型的压力损失

- **常规压力损失**：流体与排放管壁摩擦产生的压力损失
- **摩擦造成的单一压力损失**：它们是由管道相关的部件(弯头、止回阀等)造成的损失

这些加上几何高度来确定总扬程

此表中给出的数值乘以排水管总长度，得到总压力损失

压力损失表

流量 m^3/h	DN PVC管压力							
	DN 32 36,2/40	DN 40 45,2/50	DN 50 57/63	DN65 67,8/75	DN 80 81,4/90	DN 100 101,6/110	DN 125 129,2/140	DN 150 147,6/160
2	0,011							
3	0,022	0,008						
4	0,037	0,013						
5	0,054	0,019	0,006					
6	0,075	0,026	0,009					
7	0,099	0,034	0,011					
8	0,126	0,043	0,014	0,006				
9		0,054	0,018	0,008				
10		0,065	0,021	0,009				
12		0,090	0,029	0,013	0,005			
15			0,044	0,019	0,008			
20				0,032	0,013	0,005		
25				0,048	0,020	0,007		
30					0,028	0,010		
40						0,016	0,005	
50						0,024	0,008	
60						0,033	0,01	0,006
70						0,044	0,014	0,007
80						0,056	0,018	0,009
90							0,022	0,011
100							0,026	0,014
120							0,037	0,019
150								0,029

3 选择泵站

有了HMT和Q的数值，你只需要参照我们选型指导页来选择你所需要的泵站：第9页落地式泵站。

示例：

一个客户希望在两个相连住宅的设备间安装一个泵站，用于排放所有的污废水。
该泵站需将废水通过一根总长10米的PVC管(直径50mm)提升排放到4米的高度，该管道位于室外。
1.计算Q：根据表Q=5m^3/h
2.HMT计算：H_{geo}=4m，H_V=0,019x10=0,19m，HMT=4+0,19，因此HMT=4,19m
3.产品选择：对于落地式泵站安装，升利全能 1 WP L和升利全能 2 WP L都适用。这两款产品的扬程达13m，流量达15 m^3/h。升利全能 2 WP L配备双电机一备一用，并配有一个额外的入口，可满足更多需求。

SFA落地式大通道泵站

安装落地式泵站的优势：
室内安装(装在设备间或地下室)降低了安装成本，
并且方便检修和维护。

Sanicubic®大通道涡流泵

废污水提升站

- 单个或多个住宅
- 餐厅或酒吧等卫生洁具
- 宾馆、办公室
- 船舶

安装Sanicubic® 落地式泵站

必须遵循的要点

排气管必须与屋顶通风设备连接

出水管必须接闸阀，尽可能靠近设备

排水管底部带有集成杆的止回阀

无霜冻安装在有照明和空间充足的房间，便于后期维护

可视听报警器应与控制柜处于同一平面且能看到

固定卡箍

为方便维修，强烈建议在每个进水管上安装一个闸阀，尽可能靠近设备。

安装：
回流液位上方安装止回阀。
房间内有一台备用潜水泵，用于紧急排水。

Saniplus® UP IP68

升利加 IP68

这是一款基于EN12050-3标准设计的、低噪音以及内置功率强劲切割系统，当你欲添加一个座便器或洗手盆，却无法和主要下水道相通时，它可以完美地替您解决这一问题。

性能

- 最大扬程：8m
- 最大流量：100L/min

产品优势

- 无间隙安装
- 维护方便
- 进水口：WC+3
- 可直达电机

连接

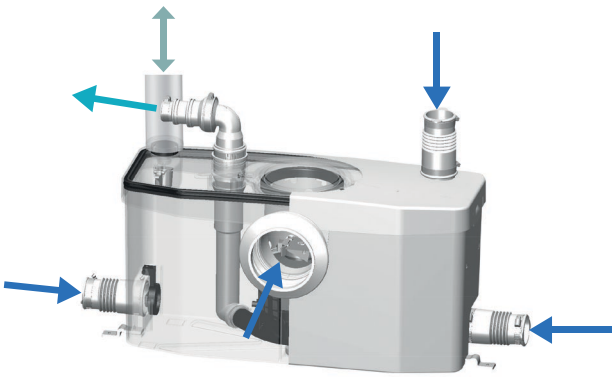

- 进水管外径：40/110mm
- 出水管外径：22/28/32mm
- 排气管外径：40mm（请注意如果产品安装在坑体，坑的建议高度是400mm）
  安装在坑体的情况下，须连接排气管

尺寸

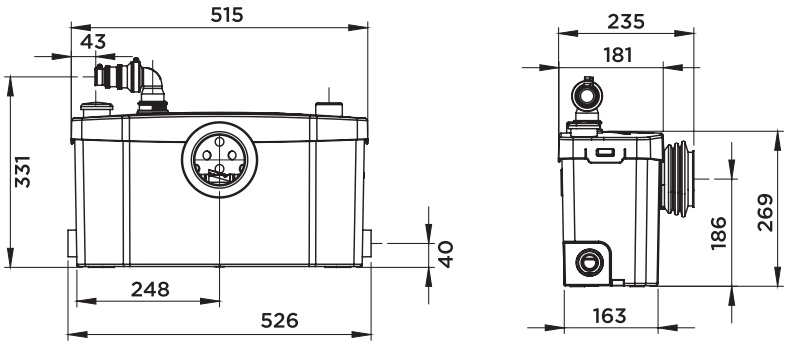

性能曲线

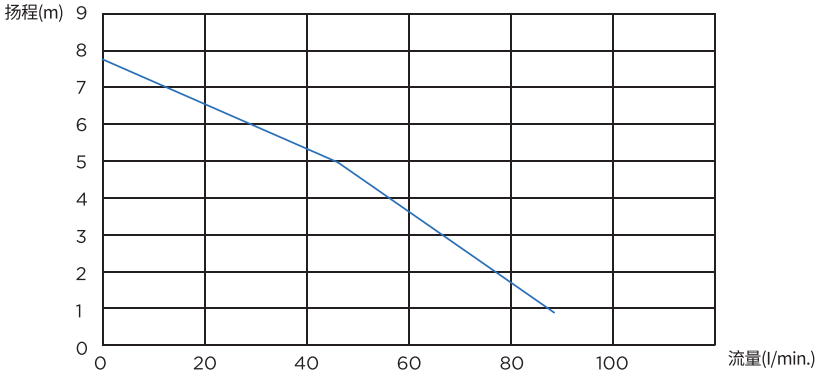

	Saniplus® UP IP68
材料	
箱体	PP GF
泵壳	PA 12 GF
电机壳	PA 12 GF
叶轮	PPO GF
电气特征	
电压(V)	230
频率(Hz)	50-60
电机消耗P1(P=power)(W)	400
运行模式	S3 15%
IP等级	IP68
水力参数	
最大扬程(m)	8
最大流量(L/min)	100
进水管外径(mm)	40/110
出水管外径(mm)	22/28/32
总容积(L)	12
启动液位(mm)	70mm(+-10mm)
允许液体进入最大温度(5min)	50°C
启动方式	液位
物流	
毛重(kg)	8

Sanishower® +

升利加洒

这是一款基于EN12050-2标准拥有超薄、超低噪音的设计，可以安装于淋浴房下方，甚至可以巧妙的安装在家具里不影响设备的使用。可用于洗手盆、淋浴房、净身盆、浴缸(150L)，或者单独连接浴缸。

性能

- 最大扬程 : 6.5m
- 最大流量 : 70L/min

产品优势

- 无间隙安装
- 维护方便
- 3个进水管
- 涡流泵

连接

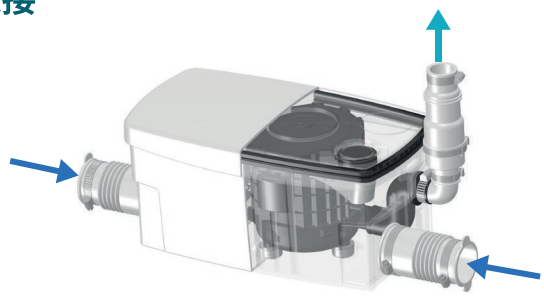

进水管外径 : 40mm

出水管外径 : 22/32mm

尺寸

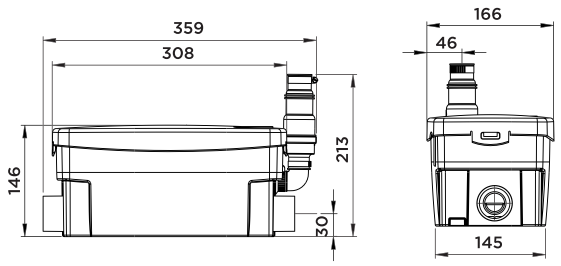

性能曲线

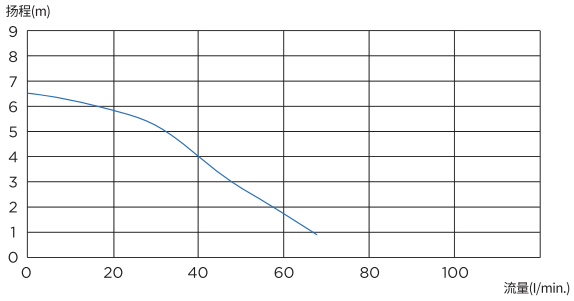

	Sanishower® +
材料	
箱体	PP GF
泵壳	PA 12 GF
电机壳	PA 12 GF
电气特征	
电压(V)	230
频率(Hz)	50-60
电机消耗P1(P=power)(W)	250
运行模式	S3 15%
IP等级	IP44
水力参数	
最大扬程(m)	6.5
最大流量(L/min)	70
进水管外径(mm)	40
出水管外径(mm)	22/32
总容积(L)	6
启动液位(mm)	55mm(+-15mm)
报警液位(mm)	235
允许液体进入最大温度(5min)	50°C
启动方式	液位
物流	
毛重(kg)	5

Sanispeed® +

升利加速

这一款基于EN12050-2标准，专为商业应用(洗衣机和洗碗机等)而设计，最高扬程可达8米，特别适合大流量持续污水排放的场合，如酒吧、餐厅、酒店和公共设施。

性能

- 最大扬程 : 8m
- 最大流量 : 100L/min

产品优势

- 无间隙安装
- 维护方便
- 4个进水口
- 可选配警报器

连接

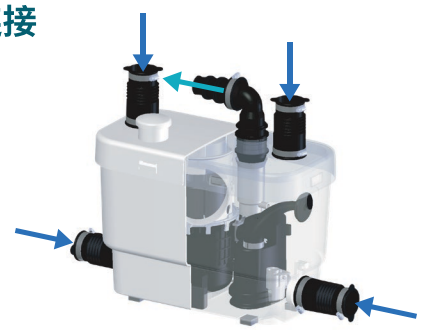

进水管外径 : 40mm

出水管外径 : 22/28/32mm

尺寸

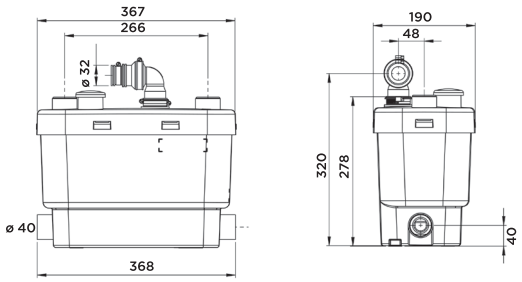

性能曲线

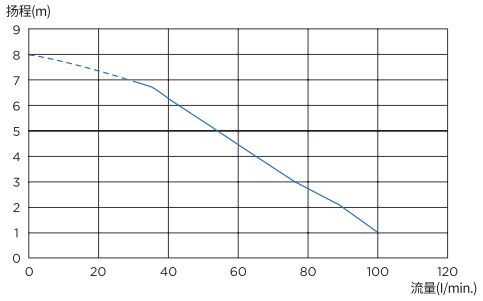

	Sanispeed® +
材料	
箱体	PP GF
泵壳	PA 12 GF
电机壳	PA 12 GF
电气特征	
电压(V)	230
频率(Hz)	50-60
电机消耗P1(P=power)(W)	400
运行模式	S3 15%
IP等级	IP44
水力参数	
最大扬程(m)	8
最大流量(L/min)	100
进水管外径(mm)	40
出水管外径(mm)	22/28/32
总容积(L)	9
启动液位(mm)	95mm(+-15mm)
允许液体进入最大温度(5min)	75°C
启动方式	液位
物流	
毛重(kg)	7

Sanicubic® 1 VX

升利超能1 VX

该提升站是单电机涡流泵提升站。其设计用于提升排放家庭或小型商业场所污废水，可直达电机和液压控制部位。
该站配有控制柜和可远程试听警报器。

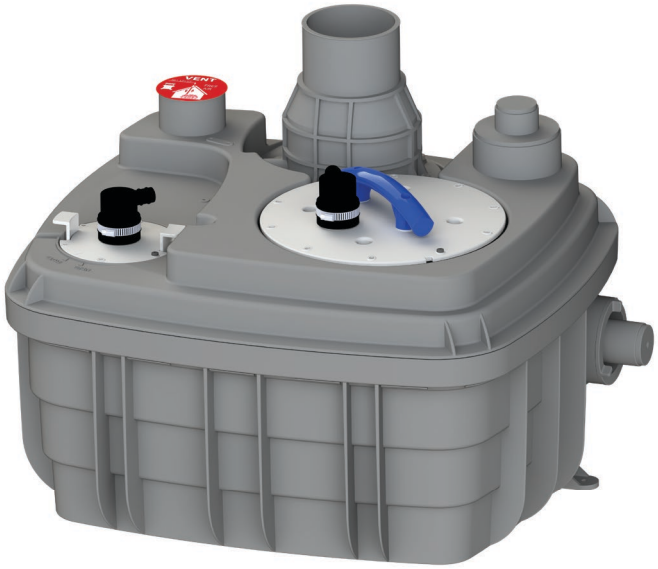

性能

- 最大扬程 : 16m
- 最大流量 : 55m³/h

产品优势

- 无间隙安装
- 维护方便
- 3个进水管
- 涡流泵
- 可直达电机
- 配有报警器
- 配有控制柜

ORIGINE FRANCE GARANTIE BVCert.6045364

标配

经典控制柜

智能控制柜（三相电版）

可远程视听报警器

标配控制柜类型视型号而定

连接

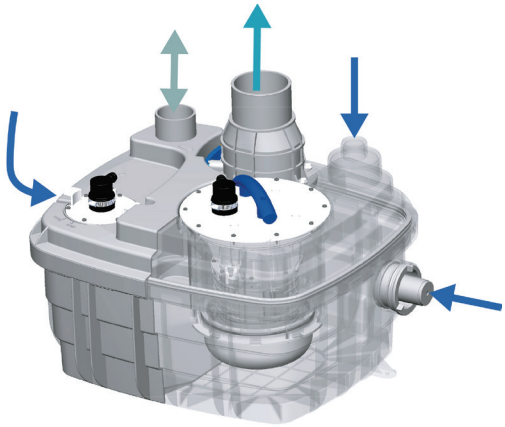

进水管外径 : 40, 50, 100, 110mm

出水管外径 : 90/110mm

排气管外径 : 75mm

尺寸

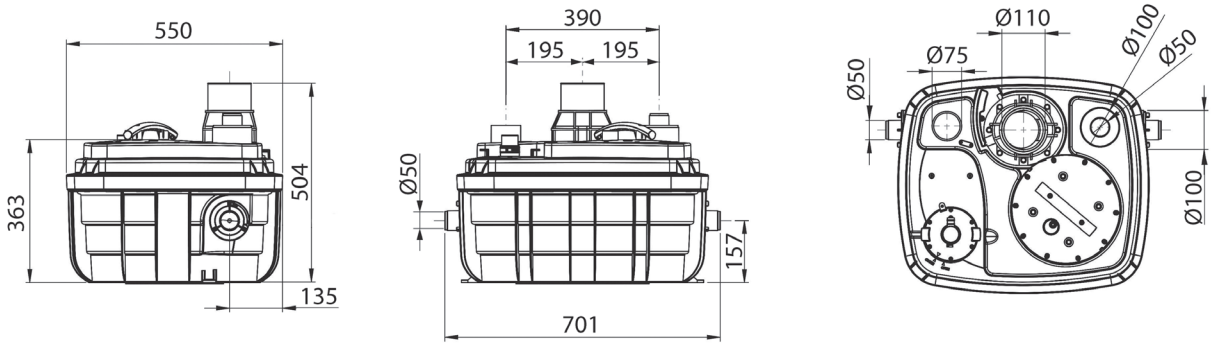

性能曲线

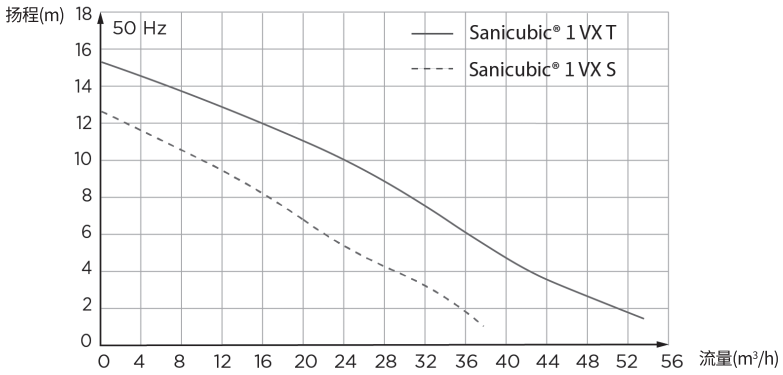

	Sanicubic® 1 VX S	Sanicubic® 1 VX T
控制箱类型	经典款/智能款	智能款
材料		
箱体	PP GF	PP GF
泵壳	PA 12 GF	PA 12 GF
电机壳	PA 12 GF	PA 12 GF
叶轮	PPO GF	PPO GF
电气特征		
电压(V)	230	400
频率(Hz)	50-60	50-60
电机消耗P1(P=power)(W)	2000	3500
电机输出P2(P=power)(W)	1400	2800
运行模式	S3 15%	S3 30%
IP等级	IP68	IP68
水力参数		
最大扬程(m)	13	16
最大流量(m³/h)	40	55
进水管外径(mm)	40, 50, 100, 110	40, 50, 100, 110
出水管外径(mm)	90/110	90/110
排气管外径(mm)	75	75
总容积(L)	60	60
启/停液位(mm)	165/95	165/95
报警液位(mm)	235	235
可通过颗粒直径(mm)	50	50
允许液体进入最大温度(5min)	70°C	70°C
叶轮类型	涡流	涡流
启动方式	气动	气动
物流		
毛重(kg)	30	30

Sanicubic® 2 VX

升利超能2 VX

该提升站设计用于提升排放商店、私人住宅和公共设施的污废水。它配备了两台涡流泵，颗粒自由通径为50mm。设备的5个进水口允许连接多个卫生设备，该站配有远程控制箱和警报器。

性能

- 最大扬程 : 16m
- 最大流量 : 55m³/h

产品优势

- 无间隙安装
- 维护方便
- 5个进水口，包括2个低进水口
- 低液位启动
- 2个涡流泵
- 单相电或三相电
- 双电机一备一用

ORIGINE FRANCE GARANTIE BVCert.6045364

标配

智能控制柜

可远程视听报警器

连接

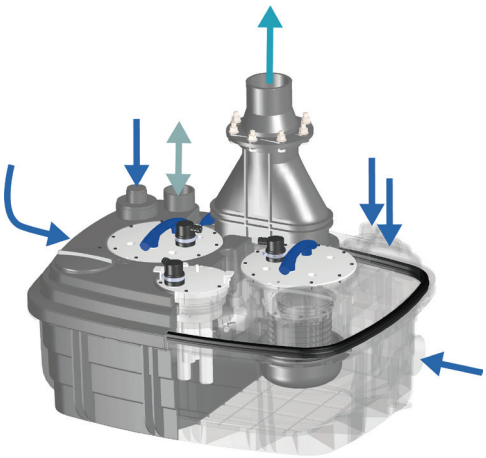

进水管外径 : 40, 50, 100, 110mm

出水管外径 : 90/110mm

排气管外径 : 75mm

尺寸

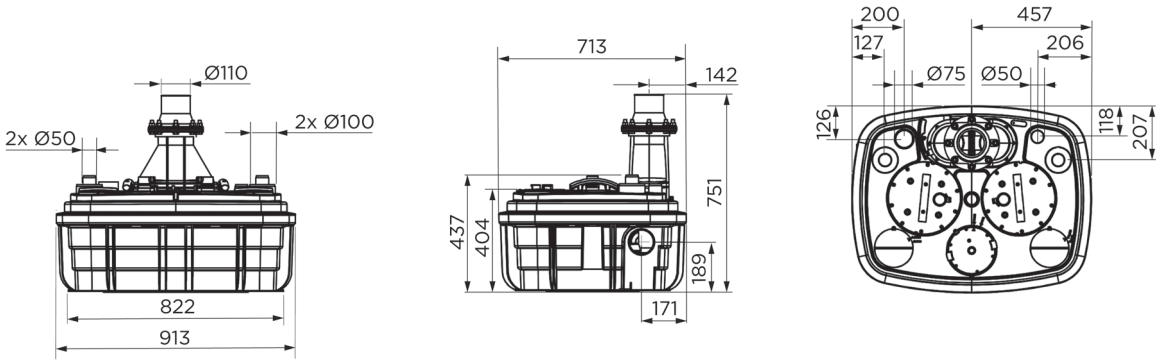

性能曲线

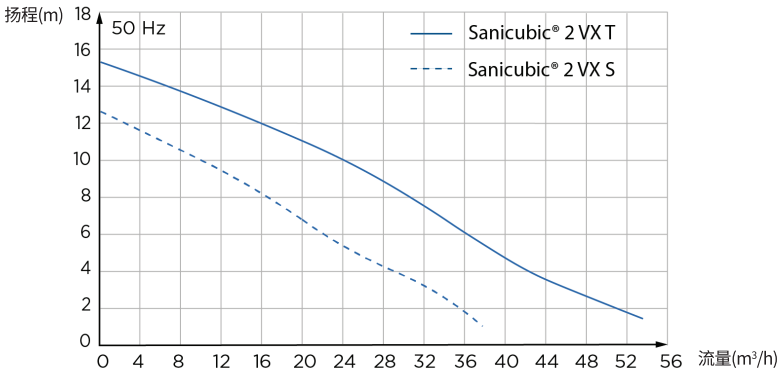

	Sanicubic® 2 VX S Smart	Sanicubic® 2 VX T Smart
控制箱类型	智能款	智能款
材料		
箱体	PP GF	PP GF
泵壳	PA 12 GF	PA 12 GF
电机壳	PA 12 GF	PA 12 GF
叶轮	PPO GF	PPA GF
电气特征		
电压(V)	230	400
频率(Hz)	50-60	50-60
电机消耗P1(P=power)(W)	2000	3500
电机输出P2(P=power)(W)	1400	2800
运行模式	S3 30%	S3 30%
IP等级	IP68	IP68
水力参数		
最大扬程(m)	13	16
最大流量(m³/h)	40	55
进水管外径(mm)	40, 50, 100, 110	40, 50, 100, 110
出水管外径(mm)	90/110	90/110
排气管外径(mm)	75	75
容积(L)	120	120
启/停液位(mm)	165/95	165/95
报警液位(mm)	235	235
可通过颗粒直径(mm)	50	50
允许液体进入最大温度(5min)	70°C	70°C
叶轮类型	涡流	涡流
启动方式	气动	气动
物流		
毛重(kg)	101	102

Sanicubic® 1 GR HP

升利高能1 GR HP

该高性能提升站是专为独栋、平层，带泳池建筑及轻商业场所而设计的排水设备。随机预配了控制柜及警报器。

性能

- 最大扬程 : 14m/18m
- 最大流量 : 19m³/h

产品优势

- 可落地安装，无需挖坑
- 控制及泵体模块化设计，便于检修
- 滚塑成型的HDPE箱体
- 耐受高至90摄氏度的高温水(5分钟内)
- DN100mm的两侧入水口
- 预置了止回阀
- 预置控制柜及警报系统

Pro X K2 刀轮

ORIGINE FRANCE GARANTIE BVCert.6045364

标配

经典控制柜

智能控制柜

可远程视听报警器

标配控制柜类型视型号而定

可选配

滤气阀

尺寸

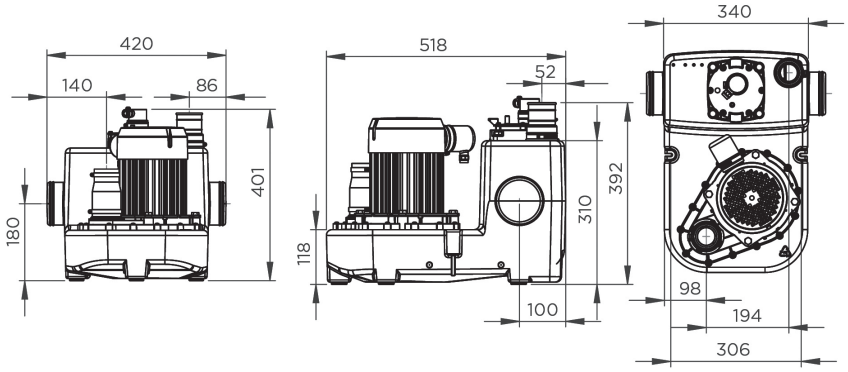

性能曲线

扬程(m)

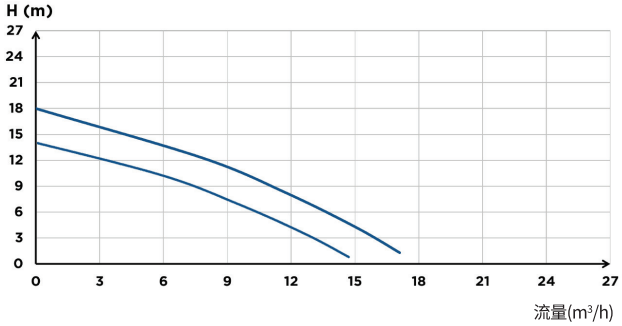

连接

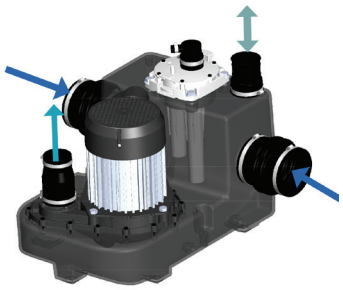

进水管规格 : 100/110mm

排水管规格 : 50mm

排气管规格 : 50mm

	Sanicubic 1 GR HP 14M STD	Sanicubic 1 GR HP 18M SMT
控制箱类型	标准款	智能款
材料		
箱体	PE HD	PE HD
泵壳	PA 12 GF	PA 12 GF
电机壳	Aluminium	Aluminium
叶轮	PP GF	PP GF
电气特征		
电压(V)	220-240	220-240
频率(Hz)	50-60	50-60
电机消耗P1(P=power)(W)	1500	2500
电机输出P2(P=power)(W)	1050	1400
运行模式	S3 50%	S3 25%
IP等级	IP68	IP68
水力参数		
最大扬程(m)	14	18
最大流量(m³/h)	15	19
进水管外径(mm)	100/110	100/110
出水管外径(mm)	50	50
排气管外径(mm)	50	50
容积(L)	26	26
启/停液位(mm)	155/60	155/60
报警液位(mm)	225	225
允许液体进入最大温度(5min)	90°C	90°C
叶轮类型	Pro X K2 切割	Pro X K2 切割
启动方式	气动	气动
物流		
毛重(kg)	35	35

Sanicubic® 2 GR HP

升利高能2 GR HP

该落地式提升站采用双电机高性能提升装置，可适用于独栋或者多栋、大平层，泳池建筑及轻商业，商场或者购物中心等场所的排水。双电机交替启动，互为备用，更好地提升了设备的可靠性及耐用性。在瞬时大流量的情况下，两个电机可同时启动排水。升利高能2 GR HP随机配备控制柜及警报器。

性能

- 最大扬程 : 14m/18m
- 最大流量 : 19m³/h

产品优势

- 可落地安装，无需挖坑
- 控制及泵体模块化设计，便于检修
- 滚塑成型的HDPE箱体
- 耐受高至90摄氏度的高温水(5分钟内)
- DN100mm的两侧入水口
- 预置了止回阀
- 预置控制柜及警报器
- 双电机，更安全

Pro X K2 刀轮

标配

经典控制柜

智能控制柜

可远程视听报警器

标配控制柜类型视型号而定

可选配

滤气阀

尺寸

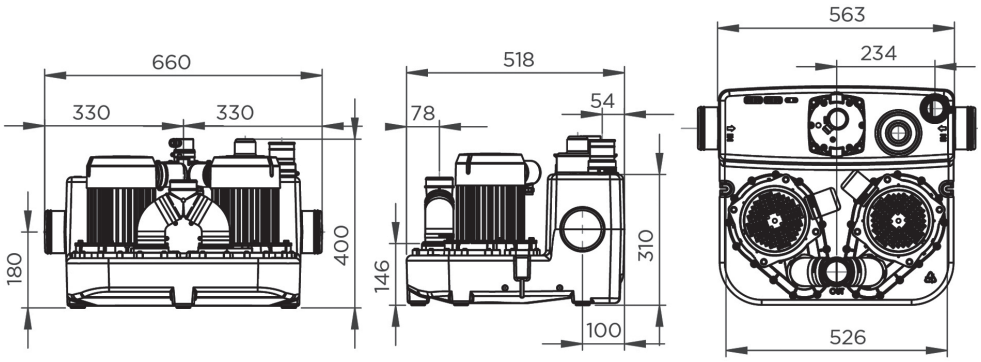

性能曲线

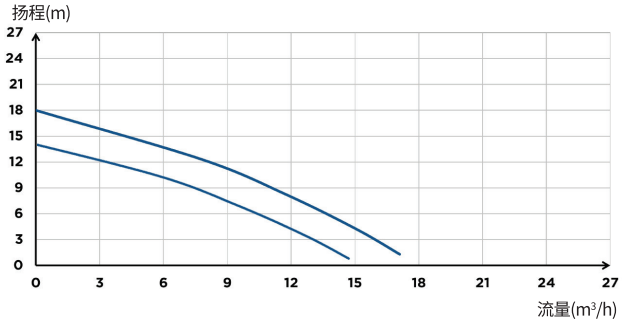

连接

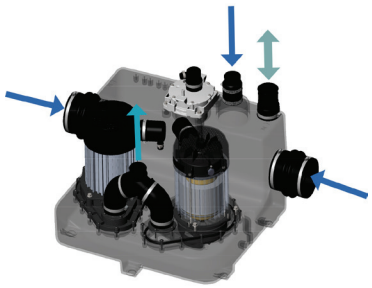

进水管规格 : 50/100/110mm

排水管规格 : 50mm

排气管规格 : 50mm

	Sanicubic 2 GR HP 14M STD	Sanicubic 2 GR HP 18M SMT
控制箱类型	标准款	智能款
材料		
箱体	PE HD	PE HD
泵壳	PA 12 GF	PA 12 GF
电机壳	Aluminium	Aluminium
叶轮	PP GF	PP GF
电气特征		
电压(V)	220-240	220-240
频率(Hz)	50-60	50-60
电机消耗P1(P=power)(W)	1500	2500
电机输出P2(P=power)(W)	1050	1400
运行模式	S3 70%	S3 40%
IP等级	IP68	IP68
水力参数		
最大扬程(m)	14	18
最大流量(m³/h)	15	19
进水管外径(mm)	50/100/110	50/100/110
出水管外径(mm)	50	50
排气管外径(mm)	50	50
容积(L)	39	39
启/停液位(mm)	155/60	155/60
报警液位(mm)	225	225
允许液体进入最大温度(5min)	90°C	90°C
叶轮类型	Pro X K2 切割	Pro X K2 切割
启动方式	气动	气动
物流		
毛重(kg)	45	45

警报盒及控制箱

警报盒

可远程试听报警器

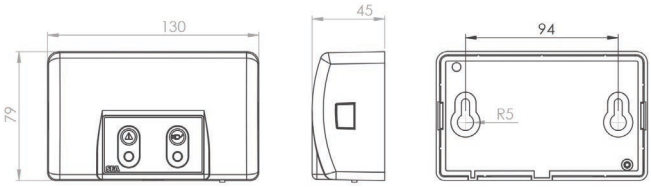

有线警报盒可通过5米电缆线安装在毗邻房间，通过提升站供电，监测提升站的运行。可警报异常高水位和提升站供电异常情况。

- 防护等级IP44
- 5m电缆线

控制柜

经典款控制柜

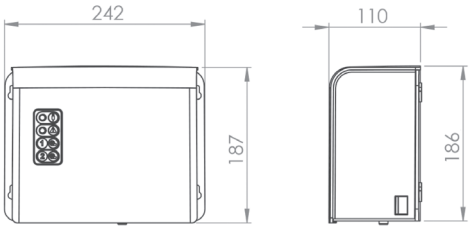

控制箱连接4米电缆线可用于远程安装。可监测提升站的运行并强制启动运行。可视听警报会在异常高水位或停电时报警。

产品	搭配产品	
经典款控制箱	Sanicubic 1 VX Sanicubic 2 VX	标配

智能控制柜

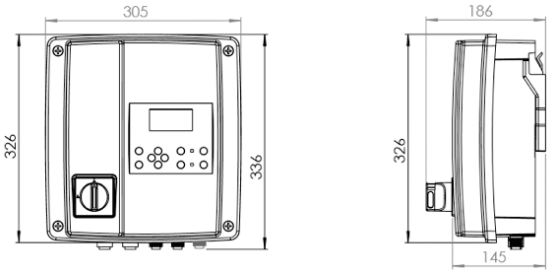

智能控制柜安装便捷，可实时监控提升站运行情况，也可修改泵站管理设置。

配套设备

升利警报

- 当线路故障或者水垢(未及时处理)会造成系统积水。解决方案是及时发出警报用以排除故障。
- 升利警报装有压力感应装置，当积水超过警戒水位时，就会触动报警器发出警报声，直到警报关闭或者故障排除。
- 升利警报是由电池驱动，可安装在大部分SFA污水提升器上，且安装简易。

吸气阀

适用于所有污水提升器
在排水管口明显低于卫浴设备的情况下，就会产生“虹吸”现象，导致管道气压上升，抖动，排水不畅。VP15吸气阀是一款解决管道“虹吸”现象的阀门管件。允许空气进入排水管道，同时杜绝异味进入室内空间。

闸阀

依照惯例，为了便于检修，应在污水进水口处安装闸阀
有效直径：110mm
主要材料 - 阀体：PVC

滤气阀(活性炭过滤器+可更换式滤芯)

适用于所有的污水提升站
用于过滤和消除来自污水提升站排放所产生的气体。可水平或者竖直放置。适用于直径110毫米排气管。滤芯是由活性炭浸渍的多层织物构成。根据使用强度，该过滤器滤芯可用数年。我们可以根据气味来判断过滤器是否失效来更换活性炭滤芯。

污水提升器/废污提升站/废水泵/雨水泵系列产品

请参阅2025产品目录

www.sfachina.cn

全国免费服务电话:4006-219-808

SFA
Shaking up water

SFA保留对本手册的最终解释权。如有变更，恕不另行通知。